HBM Machines

01306

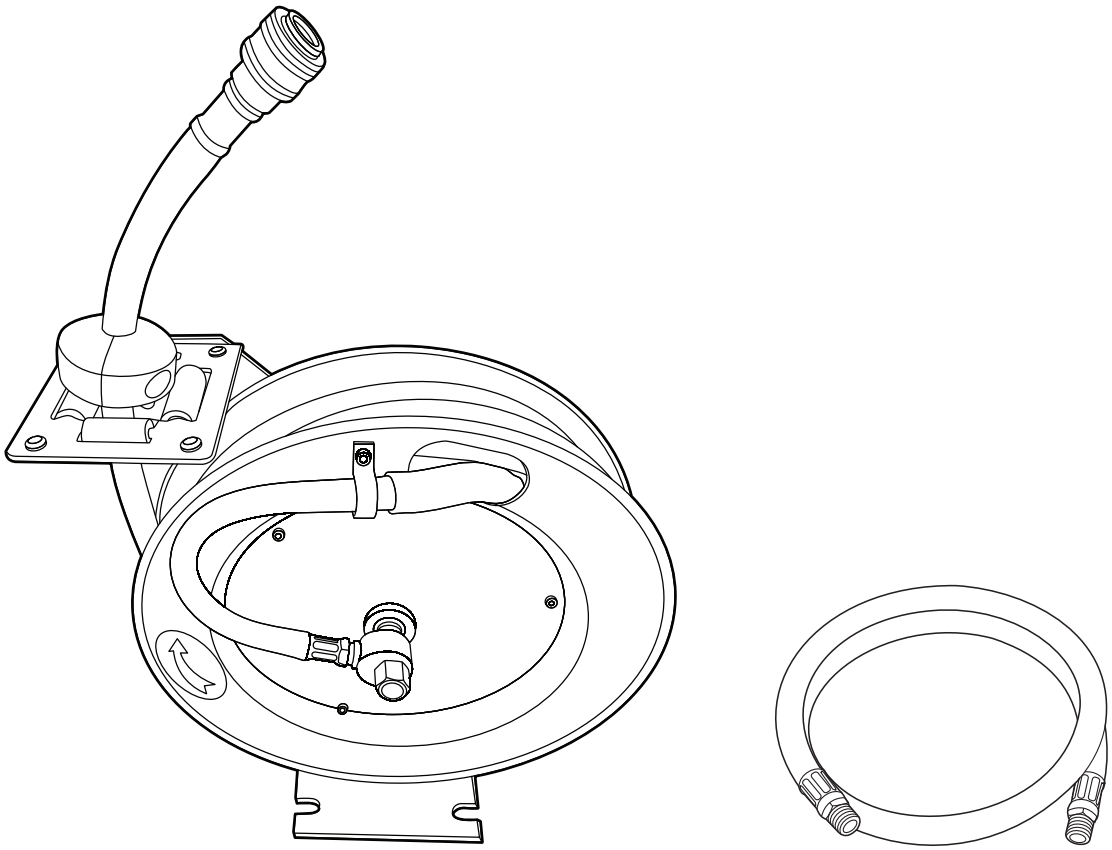

- EN Instruction manual
- NL Gebruiksaanwijzing
- FR Manuel d'utilisation
- DE Bedienungsanleitung
- IT Manuale di istruzioni
- ES Manual de instrucciones

Automatic air hose reel 8 m
- Original Instructions

- NL Automatische luchthaspel 8 m - Vertaling van de oorspronkelijke gebruiksaanwijzing
- FR Enrouleur automatique pour tuyau à air 8 m - Traduction de la notice originale
- DE Automatische Luftschlauchtrommel, 8 m - Übersetzung der Originalbetriebsanleitung
- IT Avvolgitore automatico per tubo dell'aria 8 m - Traduzione delle istruzioni originali
- ES Enrollador automático para manguera de aire de 8 m - Traducción de las instrucciones originales

HBM Machines

ENGLISH	3
NEDERLANDS	7
FRANÇAIS	11
DEUTSCH	16
ITALIANO	20
ESPAÑOL	24



01306



(EN) Download this manual in your preferred language by scanning the QR code.
(NL) Download deze handleiding in uw gewenste taal door de QR-code te scannen.
(FR) Téléchargez ce manuel dans la langue de votre choix en scannant le code QR.
(DE) Laden Sie dieses Handbuch in Ihrer bevorzugten Sprache herunter, indem Sie den QR-Code scannen.
(IT) Scarica questo manuale nella tua lingua preferita scansionando il codice QR.
(ES) Descargue este manual en su idioma preferido mediante el código QR.
(PL) Instrukcję można pobrać w swoim języku po zeskanowaniu kodu QR.
(DK) Download denne manual på dit foretrukne sprog ved at scanne QR-koden.
(PT) Transfira este manual no idioma da sua preferência através da leitura do código QR.

1. Important safety instructions

⚠ WARNING! Before setting up and using the product, read and understand this manual thoroughly.

» Read, follow and understand this manual to use the product safely and efficiently. Ignoring these instructions may result in serious injury or damage.

⚠ WARNING! Risk of injury!

» Do not direct the compressed air towards persons or animals.

» Do not disassemble the product, it contains a charged spring.

⚠ WARNING! Risk of injury and/or damage!

» Only connect the product to an air source with pressure at or below 10 bar. Excess pressure can damage the product and/or cause injury. For more guidance on operating pressure, refer to chapter **3. Specifications** for maximum operating pressure.

- Always close the air source and release pressure after use.
- Do not use the product unless it is installed securely.

1.1 Personal protective equipment (PPE)

- Wear eye protection, such as safety glasses or goggles, to shield your eyes from unexpected movement of the air hose during operation and maintenance.

1.2 Explanation of symbols

The following symbols are used in this manual, on the product and/or the packaging.



This symbol stands for “Conformité Européenne”, which declares “Conformity with EU directives, regulations and applicable standards”. With the CE-marking, the manufacturer confirms that this product complies with applicable European directives and regulations.



Refer to and read the manual.



This is the general warning sign. It is used to alert the user to potential hazards. All safety messages that follow this sign shall be obeyed to avoid possible harm.



Wear eye protection.

1.3 Explanation of signal words

The following signal words are used in this manual, on the product and/or on the packaging.

⚠ DANGER!	This signal word is used to indicate an imminently hazardous situation which, if not avoided, will result in death or serious injury.
⚠ WARNING!	This signal word is used to indicate a potentially hazardous situation which, if not avoided, could result in death or serious injury.
⚠ CAUTION!	This signal word is used to indicate a potentially hazardous situation which, if not avoided, could result in minor or moderate injury.
CAUTION!	This signal word is used to indicate a potentially hazardous situation which, if not avoided, could result in product or property damage.
NOTICE!	This signal word indicates additional useful tips and information.

1.4 Intended use

- This product is designed for use on regulated compressed air lines or on air compressors where the air pressure does not exceed the maximum operating pressure of this product.
- The product is intended for household and DIY use.

2. Overview

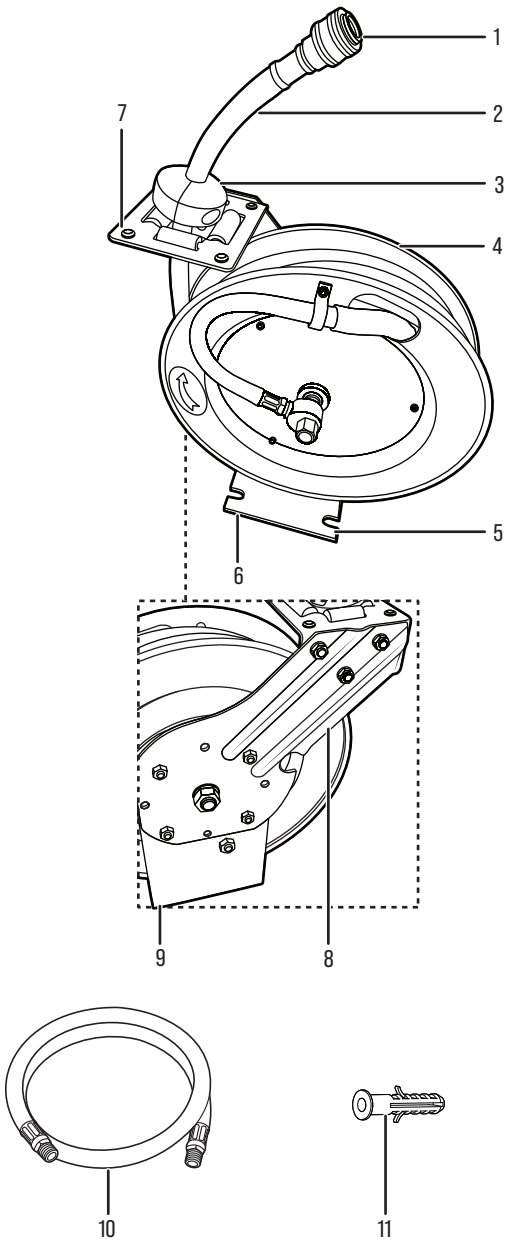

No.	Part name
1	Air outlet
2	Air hose
3	Stop-ball
4	Retractable hose reel
5	Bottom base plate
6	Air inlet
7	Hose guide
8	Roller bracket
9	Reel bracket
10	Inlet hose
11	Plastic anchor, (×4)
12	Lag bolt(ST6.3 × 45 mm), (×4)

3. Specifications

Model	01306
Hose diameter	Ø10 mm
Inlet hose length	1 m
Retractable hose length	8 m
Max. operating pressure	10 bar
Product dimensions	390 x 190 x 430 mm
Net weight	9.9 kg

3.1 Required tools



Cross-head screwdriver



Thread sealing tape



Power drill

4. Installation

⚠ WARNING! Risk of injury!

» When using power tools such as an electric drill, please wear eye protection.

» If not properly installed, there is a risk of falling. Make sure the installation surface can support the product.

⚠ WARNING! Risk of electric shock!

» Ensure there are no live electrical wires or plumbing beneath the mounting surface being drilled.

4.1 Selecting the installation location

NOTICE!

» The installer is responsible for ensuring that the mounting surface, mounting hardware, and mounting method are suitable for the installation location. Alternative mounting hardware may be required depending on the wall construction and installation conditions.

This product can be installed in different ways and locations. It is important to select the installation location carefully. Consider the installation location is:

- Within reach of the air source (see chapter **3. Specifications** for Inlet hose length).
- Within reach of the working area (see chapter **3. Specifications** for Retractable hose length).
- Out of direct sunlight in a sheltered location.
- Strong enough to support the product, air pressure and pulling forces.

4.2 Direct installation on a stud structure

1. Select a suitable mounting location and locate the wall studs.
2. Position the bottom base plate (5) at the desired mounting location.
3. Drill the lag bolts (12) directly through the mounting holes and into the supporting structure to secure the bottom base plate (5).
4. Verify that the product is securely mounted.
5. Connect the inlet hose (10) to the air inlet (6).

4.3 Direct installation on a masonry structure

1. Select a suitable mounting location capable of supporting the product.
2. Position the bottom base plate (5) at the desired mounting location and mark the four mounting holes.
3. Drill the mounting holes and install the plastic anchors (11).
4. Secure the bottom base plate (5) using the lag bolts (12).
5. Connect the inlet hose (10) to the air inlet (6).

5. Operation/Use

CAUTION! Risk of product damage!

» Always hold the air hose (2) until it is fully retracted into the retractable hose reel (4).

» The yellow tape marks the end of the air hose (2).

» Do not release the air hose (2) and allow it to rewind on its own.

1. Pull the air hose (2) to the desired length. The air hose (2) automatically locks in position (Fig. A).
2. Pull the air hose (2) to release the locking mechanism, then guide the air hose (2) back to the retractable hose reel (4).
3. Always hold the air hose (2) until it is fully retracted into the retractable hose reel (4). The yellow tape marks the end of the air hose (2). Do not release the air hose (2) and allow the air hose (2) to rewind on its own.
4. If the air hose (2) becomes tangled and will not retract, slowly pull out the air hose (2) past the tangled section and then allow the air hose (2) to slowly retract while guiding the air hose (2) back into the retractable hose reel (4). Always ensure the air hose (2) is clean and not twisted.

A

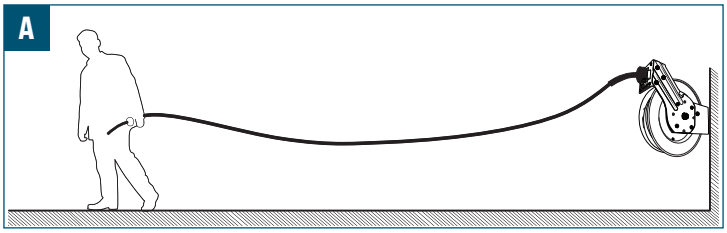

5.1 Connecting tools and air supply

⚠ CAUTION!

» Connect only to an air supply that does not exceed the maximum operating pressure specified in chapter **3. Specifications**.

Use suitable couplers to connect the air supply and tools. For threaded connections, PTFE tape is recommended to create a good seal.

1. Connect the required air tool.
2. Once work is finished, switch the air supply off.
3. Disconnect the air tool.

5.2 Adjusting the stop-ball

⚠ CAUTION!

» Always make sure the retractable hose reel (4) is locked before removing the stop-ball (3). Make sure the stop-ball (3) is securely fastened before unlocking the retractable hose reel (4).

The stop-ball (3) location can be adjusted to ensure the air hose (2) is always within reach.

1. Pull out the air hose (2) to the desired length, ensuring the retractable hose reel (4) is locked and will not rewind.
2. Open the latch on the stop-ball (3) and move the stop-ball (3) to the desired location on the air hose (2) (Fig. B).
3. Re-latch the stop-ball (3) (Fig. B).

B

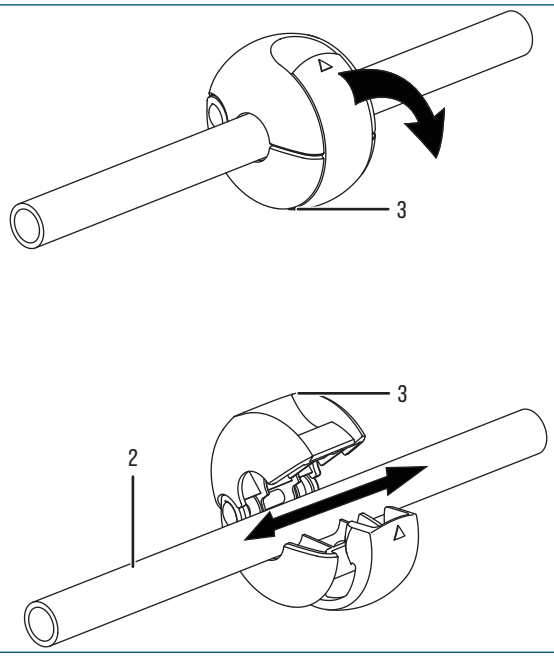

6. Cleaning and care

6.1 Cleaning

CAUTION! Risk of damage!

» Avoid using harsh or abrasive cleaners, solvents, scouring pads or scrubbers that can damage the surfaces, remove protective coatings or cause corrosion when cleaning the product.

- Wipe down the product using a slightly damp cloth.
- Allow the product to dry completely.

7. Maintenance

While the product has been made with high-quality materials, degradation can occur over time. Inspect the hose and housing periodically. If cracking or blisters are visible, discontinue use.

⚠ WARNING! Risk of injury!

» Do not disassemble the product, it contains a charged spring.

8. Troubleshooting

⚠ WARNING! Risk of injury!

» The air hose (2) can move unexpectedly while increasing or decreasing the spring tension. Maintain control of the air hose (2) at all times.

» Stop the adjustment if excessive force is required or the retractable hose reel (4) appears damaged. If the problem persists, contact a qualified service technician.

Symptom	Possible cause	Possible solution
The air hose (2) cannot be pulled out or retracted smoothly.	· Roller bracket (8) is not adjusted to the correct position. · Roller bracket (8) is damaged.	· Adjust the roller bracket (8) to the correct position. · Replace the roller bracket (8).
Air hose (2) will not retract completely.	· Not enough tension on the coil spring.	· Pull out approximately 0.6 m (approx. 2 ft) of air hose (2) and lock the hose in place. · Remove the stop-ball (3) from the air hose (2) and slide the air hose (2) out of the hose guide (7) so the hose is hanging loose. · To increase tension, wrap the loose hose once around the reel drum. · To decrease tension, unwrap the hose one time from the drum. · Run the air hose (2) back through the hose guide (7) and re-attach the stop-ball (3). · Pull the air hose (2) out several times to check the tension.

9. Disposal

9.1 Product disposal

The disposal of this product must be carried out in accordance with local regulations. Special handling and disposal procedures may be necessary to ensure safety and environmental protection. Contact your local authorities to learn about the proper disposal or recycling options available in your area.

10. Warranty

HBM Machines stands behind the quality and craftsmanship of our products. This warranty is applicable to all products purchased directly from our company or authorised retailers.

Limited Warranty:

Our products are covered by a limited warranty against defects in materials and workmanship for **2 years**. During the warranty period, if a product is found to be a manufacturing defect, we will, at our discretion, repair or replace the defective product or provide a refund equal to the purchase price.

Exclusions:

This warranty does not cover damages resulting from misuse, abuse, negligence, improper installation, accidents, normal wear and tear, acts of nature or unauthorised modifications or repairs. Additionally, this warranty does not cover damages or defects arising from non-compliance with our product instructions, specifications or recommended usage guidelines.

Claim Process:

To initiate a warranty claim, the original proof of purchase, such as a receipt or order number, will be required.

To determine if a product qualifies for warranty coverage, we may request additional information or evidence of the defect, such as photos or a return of the product. Contact our customer service team directly to discuss and initiate a warranty claim. Details on how to contact us can be found on our website or included with the product documentation.

Other Terms and Conditions:

- This warranty is non-transferable and only applies to the original purchaser.
- We reserve the right to amend or modify this warranty at any time without prior notice. The warranty in effect at the time of purchase will apply.
- This warranty grants specific legal rights and you may also have other rights that vary based on local laws or regulations.

Please refer to our website or contact our customer service team for additional information or inquiries regarding our warranty coverage.

11. Customer service

Do you have a question, comment or complaint? Our customer service team is available on working days. Whether you need assistance with use, maintenance, troubleshooting, replacement parts or safety procedures, we are dedicated to providing the support you need.

To reach our customer service team, please send an email to **info@hbm-machines.com**

When contacting our customer service team, please provide the product's model number, serial number and a detailed description of the issue or fault you are experiencing, including specific details such as error codes, abnormal sounds or other relevant circumstances will help us diagnose and resolve the issue more effectively.

12. Parts list and diagram

NOTICE! Read carefully!

» The parts list and diagram provided in this manual are intended solely as a reference. The manufacturer and/or distributor explicitly disclaim any representation or warranty regarding the user's qualifications to perform repairs or replace parts of the product. It is strongly advised that all repairs and parts replacements be undertaken by certified and licensed technicians, rather than by the user. The user assumes all risks and liabilities associated with their repairs to the original product or installation of replacement parts.

12.1 Exploded view

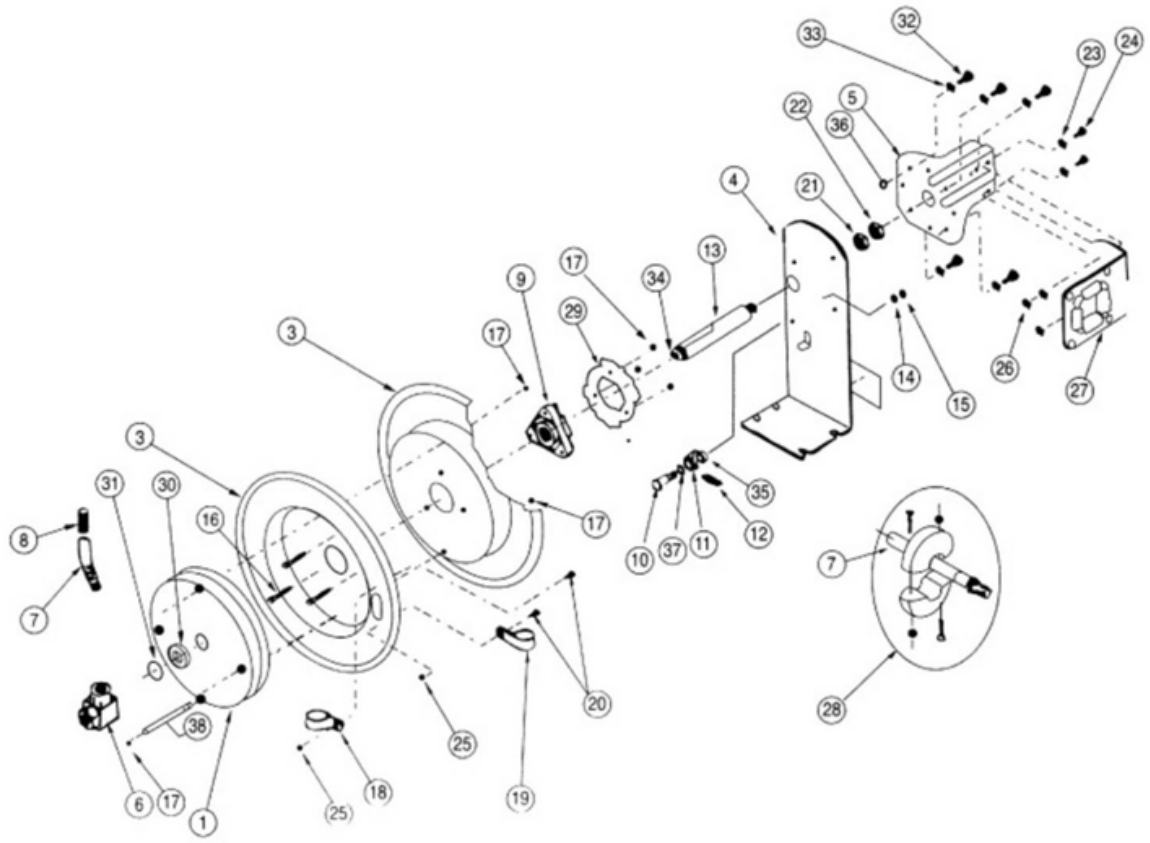

No.	Part name	Qty
1	Spring canister	1
2	Hose drum-inner	1
3	Hose drum-outer	1
4	Base mounting bracket	1
5	Guide arm	1
6a	Air inlet valve body	1
6b	Air inlet swivel collar	1
7	Air hose	1
8	Spring hose guard	1
9	Hub bearing assembly	1
10	Bolt	1
11	Bolt	1
12	Locking cam	1

No.	Part name	Qty
13	Spring	1
14	Axle	1
15	Lock washer	1
16	Nut	1
17	Bolt	1
18	Clamp	1
19	Clamp	1
20	Bolt	1
21	Washer	1
22	Nut	1
23	Washer	1
24	Bolt	1
25	Nut	1

No.	Part name	Qty
26	Lock nut	1
27	Roller guide bracket	1
28	Stop-ball	1
29	Ratchet locking gear	1
30	Spacing washer	1
31	Retaining ring	1
32	Bolt	1
33	Lock washer	1
34	Bolt set	1
35	Spacing washer	1
36	Nut	1
37	Spacing washer	1
38	Pin	1

1. Belangrijke veiligheidsinstructies

⚠ WAARSCHUWING! Lees en begrijp deze handleiding grondig voordat u het product installeert en gebruikt.

» Lees, volg en begrijp deze handleiding om het product veilig en efficiënt te gebruiken. Het negeren van deze instructies kan leiden tot ernstig letsel of schade.

⚠ WAARSCHUWING! Gevaar voor letsel!

» Richt de perslucht niet op personen of dieren.

» Haal het product niet uit elkaar, het bevat een veer onder spanning.

⚠ WAARSCHUWING! Risico op letsel en/of schade!

» Sluit het product uitsluitend aan op een luchtbron met een druk van maximaal 10 bar. Een te hoge druk kan het product beschadigen en/of letsel veroorzaken. Raadpleeg voor meer informatie over de werkdruk hoofdstuk **3. Specificaties** voor de maximale werkdruk.

- Sluit na gebruik altijd de luchttoevoer af en laat de druk ontsnappen.
- Gebruik het product alleen wanneer het stevig is vastgemaakt.

1.1 Persoonlijke beschermingsmiddelen (PBM)

- Draag oogbescherming, zoals een veiligheidsbril of ruimzichtbril, om uw ogen te beschermen tegen onverwachte bewegingen van de luchtslang tijdens het gebruik en het onderhoud.

1.2 Uitleg van de symbolen

De volgende symbolen worden in deze handleiding, op het product en/of de verpakking gebruikt.



Dit symbool is de afkorting van “Conformité Européenne” wat “Conformiteit met de EU-richtlijnen, voorschriften en geldende normen” betekent. Met de CE-markering bevestigt de fabrikant dat dit product in overeenstemming is met de geldende Europese richtlijnen en voorschriften.



Raadpleeg en lees de handleiding.



Dit is het algemene waarschuwingsteken. Het wordt gebruikt om de gebruiker te waarschuwen voor potentiële gevaren. Alle veiligheidsberichten die dit teken volgen, moeten worden opgevolgd om mogelijke schade of letsel te voorkomen.



Draag oogbescherming.

1.3 Uitleg over signaalwoorden

De volgende signaalwoorden worden in deze handleiding, op het product en/of op de verpakking gebruikt.

⚠ GEVAAR!	Dit signaalwoord wordt gebruikt om een directe gevaarlijke situatie aan te geven die, indien niet vermeden, overlijden of ernstig letsel veroorzaakt.
⚠ WAARSCHUWING!	Dit signaalwoord wordt gebruikt om een mogelijke gevaarlijke situatie aan te geven die, indien niet vermeden, overlijden of ernstig letsel kan veroorzaken.
⚠ VOORZICHTIG!	Dit signaalwoord wordt gebruikt om een mogelijke gevaarlijke situatie aan te geven die, indien niet vermeden, licht of matig letsel kan veroorzaken.
VOORZICHTIG!	Dit signaalwoord wordt gebruikt om een mogelijke gevaarlijke situatie aan te geven die, indien niet vermeden, schade aan het product of eigendommen kan veroorzaken.
OPMERKING!	Dit signaalwoord geeft extra nuttige tips en informatie aan.

1.4 Beoogd gebruik

- Dit product is ontworpen voor gebruik op geregelde persluchtleidingen of met luchtcompressoren waarbij de luchtdruk de maximale werkdruk van dit product niet overschrijdt.
- Het product is bedoeld voor huishoudelijk en doe-het-zelfgebruik.

2. Overzicht

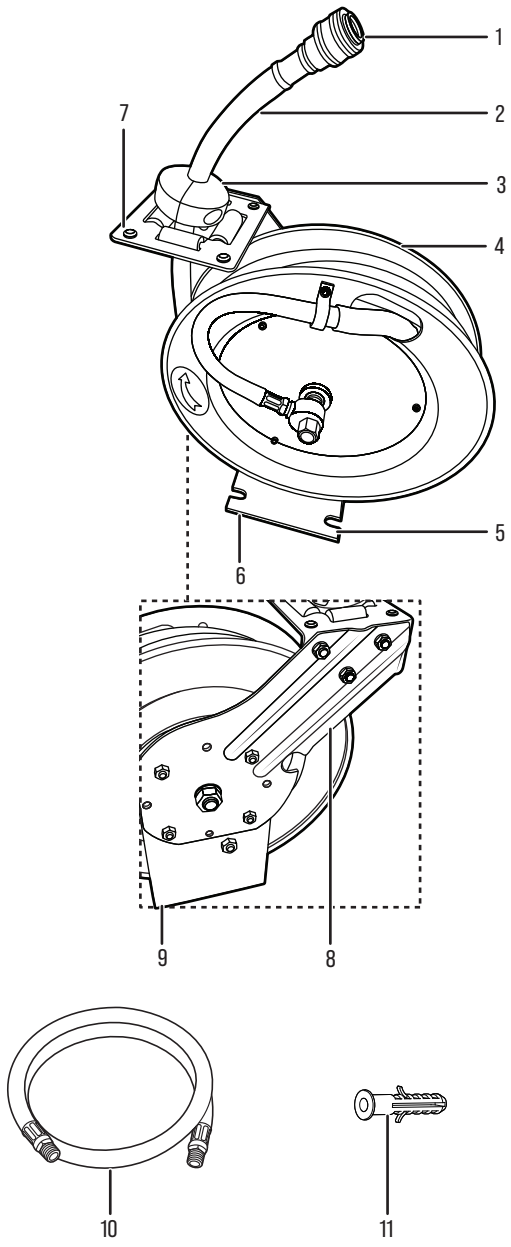

Nr.	Onderdeelnaam
1	Luchtuitlaat
2	Luchtslang
3	Slangstopper
4	Oprolbare slanghaspel
5	Bodemplaat
6	Luchtinlaat
7	Slanggeleider
8	Rolbeugel
9	Haspelbeugel
10	Toevoerslang
11	Kunststof plug, (×4)
12	Houtdraadbout (ST6,3 × 45 mm), (×4)

3. Specificaties

Model	01306
Slangdiameter	Ø10 mm
Lengte toevoerslang	1 m
Lengte oprolbare slang	8 m
Max. werkdruk	10 bar
Productafmetingen	390 x 190 x 430 mm
Nettogewicht	9,9 kg

3.1 Benodigd gereedschap



Kruiskopschroevendraaier



Draadafdichtingstape



Boormachine

4. Installatie

⚠ WAARSCHUWING! Gevaar voor letsel!

» Draag oogbescherming wanneer u elektrisch gereedschap, zoals een elektrische boormachine, gebruikt.

» Er is risico op vallen wanneer het verkeerd is geïnstalleerd. Zorg ervoor dat het montageoppervlak het product kan dragen.

⚠ WAARSCHUWING! Risico op elektrische schokken!

» Zorg ervoor dat er geen onder spanning staande elektrische draden of leidingen onder het te boren bevestigingsoppervlak aanwezig zijn.

4.1 De installatielocatie selecteren

OPMERKING!

» De installateur is ervoor verantwoordelijk dat het bevestigingsoppervlak, het bevestigingsmateriaal en de bevestigingsmethode geschikt zijn voor de installatielocatie. Afhankelijk van de wandconstructie en de installatieomstandigheden kan ander bevestigingsmateriaal nodig zijn.

Dit product kan op verschillende manieren en locaties worden geïnstalleerd. Het is belangrijk om de installatielocatie zorgvuldig te kiezen. Let daarbij op het volgende:

- Binnen bereik van de luchtbron ligt (zie hoofdstuk **3. Specificaties** voor de lengte van de toevoerslang).
- Binnen bereik van het werkgebied ligt (zie hoofdstuk **3. Specificaties** voor de lengte van de oprolbare slang).
- Uit direct zonlicht, op een beschutte plek.
- Sterk genoeg om het product en de krachten door luchtdruk en trekken te dragen.

4.2 Directe installatie op een skeletconstructie

1. Kies een geschikte montageplaats en bepaal de plaats van de stijlen in de wand.
2. Plaats de bodemplaat (5) op de gewenste montageplaats.
3. Draai de houtdraadbouten (12) rechtstreeks door de montagegaten in de draagconstructie om de bodemplaat (5) vast te zetten.
4. Controleer of het product stevig is gemonteerd.
5. Sluit de toevoerslang (10) aan op de luchtinlaat (6).

4.3 Directe installatie op een gemetselde constructie

1. Kies een geschikte montageplaats die het product kan dragen.
2. Plaats de bodemplaat (5) op de gewenste montageplaats en markeer de vier montagegaten.
3. Boor de montagegaten en breng de kunststof pluggen (11) aan.
4. Zet de bodemplaat (5) vast met de houtdraadbouten (12).
5. Sluit de toevoerslang (10) aan op de luchtinlaat (6).

5. Bediening/gebruik

VOORZICHTIG! Risico op beschadiging van het product!

» Houd de luchtslang (2) altijd vast totdat deze volledig in de oprolbare slanghaspel (4) is opgerold.

» De gele tape markeert het uiteinde van de luchtslang (2).

» Laat de luchtslang (2) niet los zodat deze vanzelf oprolt.

1. Trek de luchtslang (2) uit tot de gewenste lengte. De luchtslang (2) wordt automatisch in deze stand vergrendeld (Afb. A).
2. Trek aan de luchtslang (2) om het vergrendelingsmechanisme te ontgrendelen en geleid de luchtslang (2) vervolgens terug naar de oprolbare slanghaspel (4).
3. Houd de luchtslang (2) altijd vast totdat deze volledig in de oprolbare slanghaspel (4) is opgerold. De gele tape markeert het uiteinde van de luchtslang (2). Laat de luchtslang (2) niet los zodat de luchtslang (2) vanzelf oprolt.
4. Als de luchtslang (2) in de knoop raakt en niet meer oprolt, trek de luchtslang (2) dan langzaam uit tot voorbij het in de knoop geraakte gedeelte en laat de luchtslang (2) vervolgens langzaam oprollen terwijl u de luchtslang (2) terug in de oprolbare slanghaspel (4) geleidt. Zorg er altijd voor dat de luchtslang (2) schoon en niet gedraaid is.

A

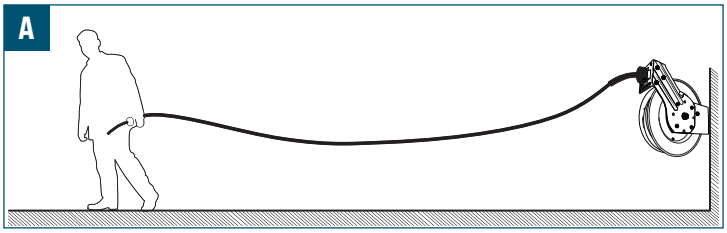

5.1 Gereedschap en luchttoevoer aansluiten

⚠ VOORZICHTIG!

» Sluit het product uitsluitend aan op een luchttoevoer die de maximale werkdruk niet overschrijdt die is vermeld in hoofdstuk **3. Specificaties**.

Gebruik geschikte koppelingen om de luchttoevoer en het gereedschap aan te sluiten. Voor schroefdraadverbindingen wordt PTFE-tape aanbevolen om een goede afdichting te verkrijgen.

1. Sluit het benodigde luchtgereedschap aan.
2. Schakel de luchttoevoer uit zodra de werkzaamheden zijn voltooid.
3. Koppel het luchtgereedschap los.

5.2 De slangstopper afstellen

⚠ VOORZICHTIG!

» Zorg er altijd voor dat de oprolbare slanghaspel (4) is vergrendeld voordat u de slangstopper (3) verwijdert. Zorg ervoor dat de slangstopper (3) stevig is bevestigd voordat u de oprolbare slanghaspel (4) ontgrendelt.

De positie van de slangstopper (3) kan worden aangepast, zodat de luchtslang (2) altijd binnen handbereik is.

1. Trek de luchtslang (2) uit tot de gewenste lengte en zorg ervoor dat de oprolbare slanghaspel (4) is vergrendeld en niet oprolt.
2. Open de vergrendeling van de slangstopper (3) en verplaats de slangstopper (3) naar de gewenste positie op de luchtslang (2) (Afb. B).
3. Sluit de vergrendeling van de slangstopper (3) weer (Afb. B).

B

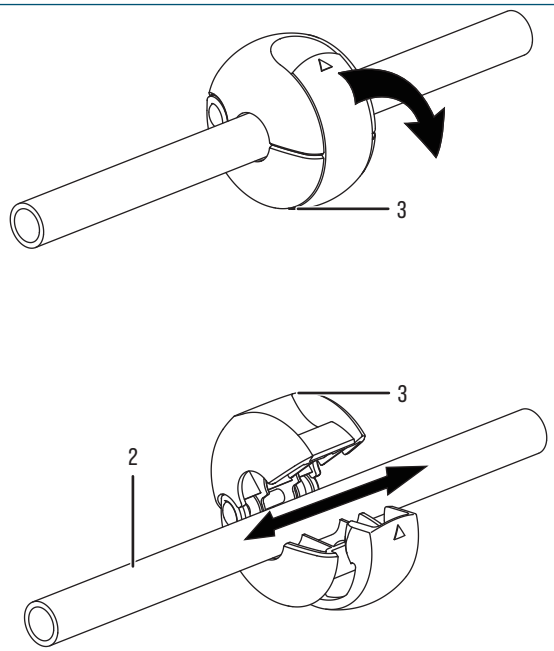

6. Reiniging en onderhoud

6.1 Reiniging

VOORZICHTIG! Risico op schade!

» Vermijd het gebruik van agressieve of schurende reinigingsmiddelen, oplosmiddelen, schuursponsjes of -borstels die de oppervlakken kunnen beschadigen, beschermende coatings kunnen verwijderen of corrosie kunnen veroorzaken bij het schoonmaken van het product.

- Veeg het product schoon met een licht bevochtigde doek.
- Laat het product volledig drogen.

7. Onderhoud

Hoewel het product is vervaardigd met materialen van hoge kwaliteit, kan er na verloop van tijd slijtage optreden. Controleer de slang en de behuizing regelmatig. Stop met het gebruik als er scheuren of blaasjes zichtbaar zijn.

⚠ WAARSCHUWING! Gevaar voor letsel!

» Haal het product niet uit elkaar, het bevat een veer onder spanning.

8. Probleemoplossing

⚠ WAARSCHUWING! Gevaar voor letsel!

» De luchtslang (2) kan onverwacht bewegen terwijl u de veerspanning verhoogt of verlaagt. Houd de luchtslang (2) te allen tijde onder controle.

» Stop met afstellen als er overmatige kracht nodig is of als de oprolbare slanghaspel (4) beschadigd lijkt. Neem contact op met een gekwalificeerde servicetechnicus als het probleem aanhoudt.

Probleem	Mogelijke oorzaak	Mogelijke oplossing
De luchtslang (2) kan niet soepel worden uitgetrokken of opgerold.	· De rolbeugel (8) staat niet in de juiste stand. · De rolbeugel (8) is beschadigd.	· Zet de rolbeugel (8) in de juiste stand. · Vervang de rolbeugel (8).
De luchtslang (2) rolt niet volledig op.	· Onvoldoende spanning op de spiraalveer.	· Trek ongeveer 0,6 m (ca. 2 ft) luchtslang (2) uit en vergrendel de slang. · Verwijder de slangstopper (3) van de luchtslang (2) en schuif de luchtslang (2) uit de slanggeleider (7), zodat de slang los hangt. · Wikkel de losse slang één keer om de haspeltrommel om de spanning te verhogen. · Wikkel de slang één keer van de trommel af om de spanning te verlagen. · Leid de luchtslang (2) terug door de slanggeleider (7) en bevestig de slangstopper (3) weer. · Trek de luchtslang (2) enkele keren uit om de spanning te controleren.

9. Verwijdering

9.1 Verwijdering van het product

Gooi dit product weg in overeenstemming met de voorschriften die in uw gemeente van kracht zijn. Speciale behandelings- en verwijderingsprocedures kunnen noodzakelijk zijn om de veiligheid en bescherming van het milieu te waarborgen. Neem contact op met uw lokale autoriteiten om meer te weten te komen over de juiste verwijderings- of recyclingopties die in uw regio voorhanden zijn.

10. Garantie

HBM Machines staat achter de kwaliteit en vakmanschap van onze producten. Deze garantie is van toepassing op alle producten die direct bij ons bedrijf of een geautoriseerd verkooppunt zijn gekocht.

Beperkte garantie:

Onze producten worden gedurende **2 jaar** gedekt door een beperkte garantie tegen materiaal- en constructiefouten. Als er gedurende de garantieperiode een fabricagefout op het product wordt gevonden, zullen we het defect naar eigen goeddunken repareren of vervangen, of de aankoopprijs terugbetalen.

Uitsluitingen:

Deze garantie dekt geen schade veroorzaakt door misbruik, verkeerd gebruik, verzuim, foutieve installatie, ongelukken, normale slijtage, natuurrampen of ongeoorloofde aanpassingen of reparaties. Deze garantie dekt tevens geen schade of defecten door het niet naleven van onze productinstructies, specificaties of aanbevolen gebruiksrichtlijnen.

Claimprocedure:

Om een garantieclaim te kunnen initiëren is het originele aankoopbewijs, zoals een kassabon of een bestelnummer nodig.

Om te bepalen of een product door de garantie wordt gedekt, kunnen we extra informatie of bewijs van het defect vragen, zoals foto's of een retour van het product. Neem rechtstreeks contact op met onze klantenservice om een garantieclaim aan te vragen en te initiëren. Onze contactinformatie kan worden gevonden op onze website of in de documentatie die bij het product is meegeleverd.

Overige voorwaarden:

- Deze garantie is niet overdraagbaar en is alleen van toepassing voor de oorspronkelijke koper.
- Wij behouden ons het recht voor om deze garantie op elk moment en zonder voorafgaande kennisgeving te wijzigen of aan te passen. De garantie, die op het moment van aankoop van kracht was, is van toepassing.
- Deze garantie geeft u specifieke juridische rechten. U kunt tevens andere rechten hebben die kunnen verschillen op basis van de lokale wetten of voorschriften.

Raadpleeg onze website of neem contact op met onze klantenservice voor extra informatie of vragen over onze garantiedekking.

11. Klantenservice

Hebt u een vraag, opmerking of klacht? Onze klantenservice is elke werkdag bereikbaar. Of u nu hulp nodig hebt met gebruik, onderhoud, probleemoplossing, vervangingsonderdelen of veiligheidsprocedures, wij zijn toegewijd aan het bieden van de ondersteuning die u nodig hebt.

Om onze klantenservice te bereiken, stuur een e-mail naar **info@hbm-machines.com**

Als u contact opneemt met onze klantenservice, vermeld dan het modelnummer en serienummer van het product en een gedetailleerde beschrijving van het probleem of de storing waarmee u te maken krijgt. Met specifieke informatie, zoals foutcodes, abnormale geluiden of andere relevante omstandigheden, kunnen we het probleem beter vaststellen en oplossen.

12. Onderdelenlijst en diagram

OPMERKING! Zorgvuldig doorlezen!

» De onderdelenlijst en het diagram in deze handleiding zijn uitsluitend bedoeld als referentie. De fabrikant en/of distributeur wijzen uitdrukkelijk elke verklaring of garantie af met betrekking tot de kwalificaties van de gebruiker om reparaties uit te voeren of onderdelen van het product te vervangen. Het wordt ten zeerste aanbevolen dat alle reparaties en vervangingen van onderdelen worden uitgevoerd door gecertificeerde en erkende technici, in plaats van door de gebruiker. De gebruiker neemt alle risico's en aansprakelijkheden op zich die gepaard gaan met hun reparaties aan het oorspronkelijke product of de installatie van vervangingsonderdelen.

12.1 Opengewerkte tekening

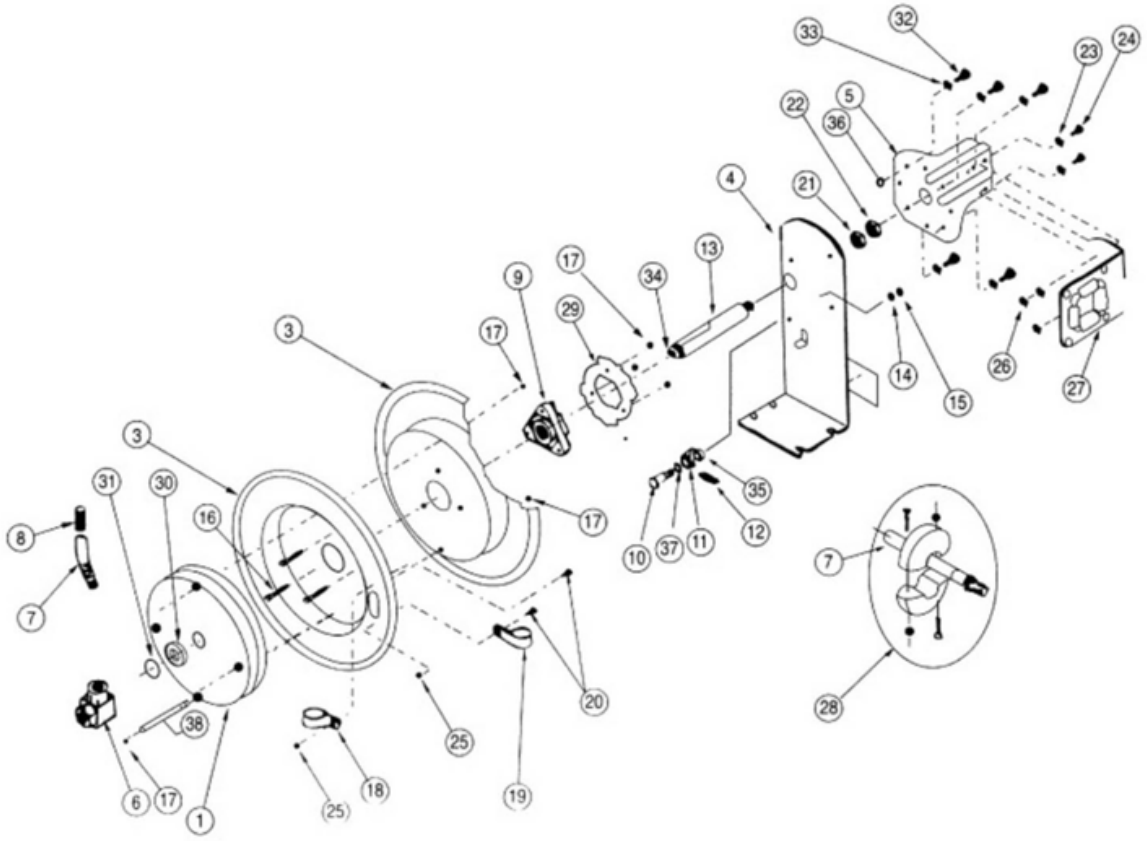

Nr.	Onderdeelnaam	Aantal
1	Veerhuis	1
2	Binnenste slangtrommel	1
3	Buitenste slangtrommel	1
4	Bevestigingsbeugel	1
5	Geleidearm	1
6a	Huis van de luchtinlaatklep	1
6b	Draaikraag van de luchtinlaat	1
7	Luchtslang	1
8	Slangbeschermveer	1
9	Naaflagergedeelte	1
10	Bout	1
11	Bout	1
12	Vergrendelingsnok	1

Nr.	Onderdeelnaam	Aantal
13	Veer	1
14	As	1
15	Borgring	1
16	Moer	1
17	Bout	1
18	Klem	1
19	Klem	1
20	Bout	1
21	Sluitring	1
22	Moer	1
23	Sluitring	1
24	Bout	1
25	Moer	1

Nr.	Onderdeelnaam	Aantal
26	Borgmoer	1
27	Rolgeleiderbeugel	1
28	Slangstopper	1
29	Vergrendelingspalwiel	1
30	Afstandsring	1
31	Borgring voor as	1
32	Bout	1
33	Borgring	1
34	Boutenset	1
35	Afstandsring	1
36	Moer	1
37	Afstandsring	1
38	Pen	1

1. Consignes de sécurité importantes

⚠ AVERTISSEMENT ! Avant d'installer et d'utiliser le produit, lisez attentivement ce manuel d'utilisation.

» Lisez, suivez et assimilez ce manuel afin d'utiliser le produit de manière sûre et efficace. Le non-respect de ces consignes peut occasionner des blessures graves ou causer des dommages.

⚠ AVERTISSEMENT ! Risque de blessures !

» Ne dirigez pas l'air comprimé vers des personnes ou des animaux.

» Ne démontez pas le produit, un ressort en tension y est présent.

⚠ AVERTISSEMENT ! Risque de blessures et de dommages !

» Raccordez uniquement le produit à une source d'air dont la pression est inférieure ou égale à 10 bars. Une pression excessive peut endommager le produit et/ou provoquer des blessures. Pour plus d'informations sur la pression de fonctionnement, reportez-vous au chapitre **3. Caractéristiques** pour la pression de service maximale.

- Fermez toujours la source d'air et relâchez la pression après utilisation.
- N'utilisez pas le produit s'il n'est pas correctement installé.

1.1 Équipement de protection individuelle (EPI)

- Portez des protections oculaires, telles que des lunettes de protection, pour protéger vos yeux de tout mouvement inattendu du tuyau à air pendant le fonctionnement et l'entretien.

1.2 Signification des symboles

Les symboles suivants sont utilisés dans ce manuel, sur le produit et/ou sur l'emballage.

Ce symbole signifie « Conformité Européenne », qui déclare la « Conformité aux directives, règlements et normes en vigueur dans l'UE ». En apposant le marquage CE, le fabricant confirme que ce produit est conforme aux directives et réglementations européennes en vigueur.



Consultez le manuel et lisez-le.



Il s'agit d'un signe global d'avertissement. Il est utilisé pour alerter l'utilisateur sur les dangers potentiels. Tous les messages de sécurité qui suivent ce signe doivent être respectés afin de prévenir tout risque de blessure.



Portez des protections oculaires.

1.3 Signification des mots de signalisation

Les mots de signalisation suivants sont utilisés dans ce manuel, sur le produit et/ou sur l'emballage.

⚠ DANGER !	Ce mot de signalisation indique une situation dangereuse imminente qui, si elle n'est pas évitée, entraîne la mort ou des blessures graves.
⚠ AVERTISSEMENT !	Ce mot de signalisation indique une situation dangereuse potentielle qui, si elle n'est pas évitée, peut entraîner la mort ou des blessures graves.
⚠ ATTENTION !	Ce mot de signalisation indique une situation dangereuse potentielle qui, si elle n'est pas évitée, peut entraîner des blessures légères ou mineures.
ATTENTION !	Ce mot de signalisation indique une situation dangereuse potentielle qui, si elle n'est pas évitée, peut causer des dommages au produit ou aux biens.
REMARQUE !	Ce mot de signalisation désigne des conseils et des informations utiles supplémentaires.

1.4 Utilisation prévue

- Ce produit est conçu pour être utilisé sur des conduites d'air comprimé régulé ou sur des compresseurs d'air dont la pression d'air ne dépasse pas la pression de service maximale de ce produit.
- Le produit est destiné à une utilisation domestique et dans le cadre de bricolage.

2. Vue d'ensemble

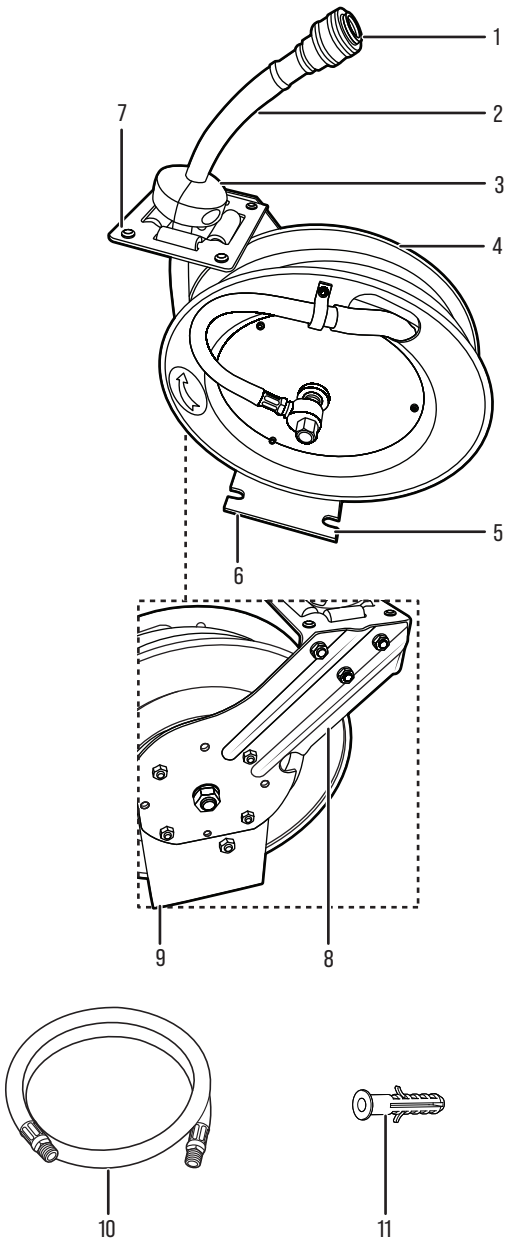

No	Nom de la pièce
1	Sortie d'air
2	Tuyau à air
3	Bille de butée
4	Enrouleur de tuyau rétractable
5	Plaque de base inférieure
6	Arrivée d'air
7	Guide de tuyau
8	Support de rouleau
9	Support d'enrouleur
10	Tuyau d'arrivée
11	Cheville en plastique (× 4)
12	Tirefond (ST6,3 × 45 mm), (× 4)

3. Caractéristiques

Modèle	01306
Diamètre du tuyau	Ø10 mm
Longueur du tuyau d'arrivée	1 m
Longueur de tuyau rétractable	8 m
Pression de service max.	10 bars
Dimensions du produit	390 x 190 x 430 mm
Poids net	9,9 kg

3.1 Outils nécessaires



Tournevis cruciforme



Ruban d'étanchéité pour filetage



Perceuse électrique

4. Installation

⚠ AVERTISSEMENT ! Risque de blessures !

» Lorsque vous utilisez des outils électriques tels qu'une perceuse électrique, veuillez porter des lunettes de protection.

» Il existe un risque de chute si l'installation n'est pas effectuée correctement. Assurez-vous que la surface d'installation peut supporter le produit.

⚠ AVERTISSEMENT ! Risque de décharge électrique !

» Assurez-vous de l'absence de câbles électriques sous tension ou de canalisations sous la surface de montage pour le perçage.

4.1 Choix de l'emplacement d'installation

REMARQUE !

» L'installateur est responsable de s'assurer que la surface de montage, la quincaillerie de montage et la méthode de montage sont adaptées à l'emplacement d'installation. Une visserie de montage différente peut être requise selon la nature du mur et les conditions d'installation.

Le produit peut être installé de différentes manières et à différents endroits. Il est important de choisir soigneusement l'emplacement de l'installation. Considérez ce qui suit pour choisir l'emplacement d'installation :

- À portée de la source d'air (voir le chapitre **3. Caractéristiques** pour la longueur du tuyau d'arrivée).
- À portée de la zone de travail (voir le chapitre **3. Caractéristiques** pour la longueur du tuyau rétractable).
- À l'abri de la lumière directe du soleil, dans un endroit protégé.
- Suffisamment solide pour supporter le produit, la pression pneumatique et la force de traction.

4.2 Installation directe sur une structure à montants

1. Choisissez un emplacement de montage adapté et localisez les montants du mur.
2. Positionnez la plaque de base inférieure (5) à l'emplacement de montage souhaité.
3. Vissez les tirefonds (12) directement à travers les trous de montage et dans la structure porteuse afin de fixer la plaque de base inférieure (5).
4. Vérifiez que le produit est solidement monté.
5. Raccordez le tuyau d'arrivée (10) à l'arrivée d'air (6).

4.3 Installation directe sur une structure en maçonnerie

1. Choisissez un emplacement de montage adapté, capable de supporter le produit.
2. Positionnez la plaque de base inférieure (5) à l'emplacement de montage souhaité et marquez les quatre trous de montage.
3. Percez les trous de montage et insérez les chevilles en plastique (11).
4. Fixez la plaque de base inférieure (5) à l'aide des tirefonds (12).
5. Raccordez le tuyau d'arrivée (10) à l'arrivée d'air (6).

5. Fonctionnement/Utilisation

ATTENTION ! Risque d'endommagement du produit !

» Tenez toujours le tuyau à air (2) jusqu'à ce qu'il soit complètement rentré dans l'enrouleur de tuyau rétractable (4).

» Le ruban jaune marque l'extrémité du tuyau à air (2).

» Ne relâchez pas le tuyau à air (2) et ne le laissez pas s'enrouler tout seul.

1. Tirez le tuyau à air (2) jusqu'à la longueur souhaitée. Le tuyau à air (2) se verrouille automatiquement en position (illustration A).
2. Tirez sur le tuyau à air (2) pour libérer le mécanisme de verrouillage, puis guidez le tuyau à air (2) vers l'enrouleur de tuyau rétractable (4).
3. Tenez toujours le tuyau à air (2) jusqu'à ce qu'il soit complètement rentré dans l'enrouleur de tuyau rétractable (4). Le ruban jaune marque l'extrémité du tuyau à air (2). Ne relâchez pas le tuyau à air (2) et ne laissez pas le tuyau à air (2) s'enrouler tout seul.
4. Si le tuyau à air (2) s'emmêle et ne rentre pas, déroulez lentement le tuyau à air (2) au-delà de la section emmêlée, puis laissez le tuyau à air (2) rentrer lentement tout en guidant le tuyau à air (2) dans l'enrouleur de tuyau rétractable (4). Assurez-vous toujours que le tuyau à air (2) est propre et non vrillé.

A

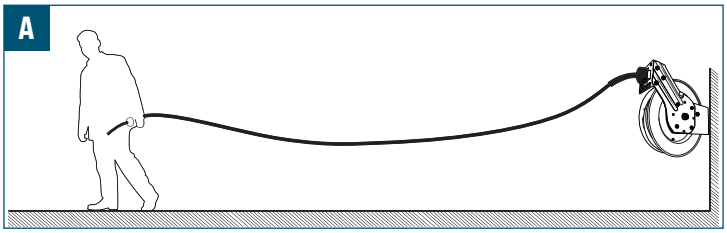

5.1 Raccordement des outils et de l'alimentation en air

⚠ ATTENTION !

» À raccorder uniquement à une alimentation en air qui ne dépasse pas la pression de service maximale indiquée au chapitre **3. Caractéristiques**.

Utilisez des raccords adaptés pour connecter l'alimentation en air et les outils. Pour les raccords filetés, un ruban PTFE est recommandé pour assurer une bonne étanchéité.

1. Raccordez l'outil pneumatique requis.
2. Une fois la tâche terminée, coupez l'alimentation en air.
3. Débranchez l'outil pneumatique.

5.2 Réglage de la bille de butée

⚠ ATTENTION !

» Assurez-vous toujours que l'enrouleur de tuyau rétractable (4) est verrouillé avant de retirer la bille de butée (3). Assurez-vous que la bille de butée (3) est solidement fixée avant de déverrouiller l'enrouleur de tuyau rétractable (4).

L'emplacement de la bille de butée (3) peut être réglé pour que le tuyau à air (2) soit toujours à portée de main.

1. Tirez le tuyau à air (2) jusqu'à la longueur souhaitée, en vous assurant que l'enrouleur de tuyau rétractable (4) est verrouillé et ne s'enroule pas.
2. Ouvrez le loquet de la bille de butée (3) et déplacez la bille de butée (3) à l'emplacement souhaité sur le tuyau à air (2) (illustration B).
3. Refermez le loquet de la bille de butée (3) (illustration B).

B

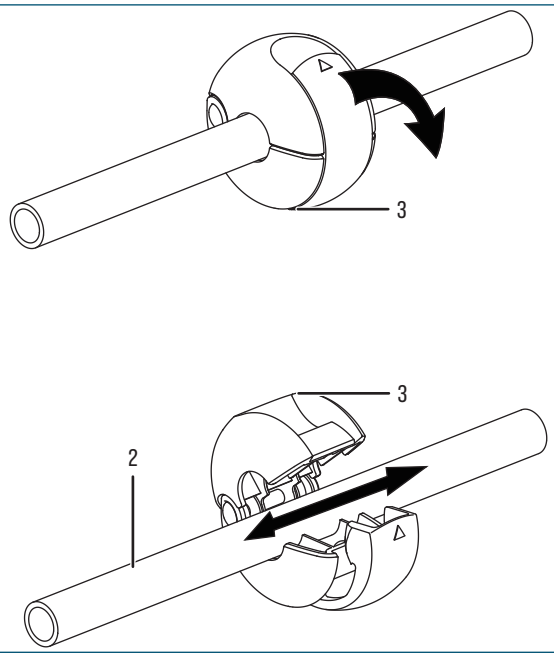

6. Nettoyage et entretien

6.1 Nettoyage

ATTENTION ! Risque d'endommagement !

» Évitez d'utiliser des nettoyants, des solvants, des éponges à récurer ou des brosses abrasives qui peuvent endommager les surfaces, faire disparaître les revêtements protecteurs ou causer une corrosion lorsque vous nettoyez le produit.

- Essuyez le produit à l'aide d'un chiffon légèrement humide.
- Laissez le produit sécher complètement.

7. Entretien

Bien que le produit ait été fabriqué avec des matériaux de qualité supérieure, il peut se dégrader avec le temps. Inspectez régulièrement le tuyau et le boîtier. Si des fissures ou des boursouflures apparaissent, cessez l'utilisation.

⚠ AVERTISSEMENT ! Risque de blessures !

» Ne démontez pas le produit, un ressort en tension y est présent.

8. Dépannage

⚠ AVERTISSEMENT ! Risque de blessures !

» Le tuyau à air (2) peut bouger de manière inattendue lors de l'augmentation ou de la diminution de la tension du ressort. Gardez la maîtrise du tuyau à air (2) en toute circonstance.

» Arrêtez le réglage si une force excessive est requise ou si l'enrouleur de tuyau rétractable (4) semble endommagé. Si le problème persiste, contactez un technicien de maintenance qualifié.

Symptôme	Cause possible	Solution possible
Le tuyau à air (2) ne peut pas être déroulé ou rentré en douceur.	· Le support de rouleau (8) n'est pas réglé à la position correcte. · Le support de rouleau (8) est endommagé.	· Réglez le support de rouleau (8) à la position correcte. · Remplacez le support de rouleau (8).
Le tuyau à air (2) ne rentre pas complètement.	· Tension insuffisante du ressort hélicoïdal.	· Déroulez environ 0,6 m (environ 2 ft) de tuyau à air (2) et verrouillez le tuyau en position. · Retirez la bille de butée (3) du tuyau à air (2) et faites glisser le tuyau à air (2) hors du guide de tuyau (7) de sorte que le tuyau pende librement. · Pour augmenter la tension, enroulez une fois le tuyau libre autour du tambour de l'enrouleur. · Pour diminuer la tension, déroulez le tuyau une fois du tambour. · Repassez le tuyau à air (2) dans le guide de tuyau (7) et fixez à nouveau la bille de butée (3). · Tirez plusieurs fois le tuyau à air (2) pour vérifier la tension.

9. Mise au rebut

9.1 Mise au rebut du produit

La mise au rebut de ce produit doit être réalisée conformément aux réglementations locales. Des procédures spécifiques de manipulation et de mise au rebut peuvent s'avérer nécessaires pour assurer la sécurité et la protection de l'environnement. Contactez les administrations locales pour prendre connaissance des modalités de mise au rebut ou de recyclage disponibles dans votre région.

10. Garantie

Article L217-16 du Code de la consommation

Lorsque l'acheteur demande au vendeur, pendant le cours de la garantie commerciale qui lui a été consentie lors de l'acquisition ou de la réparation d'un bien meuble, une remise en état couverte par la garantie, toute période d'immobilisation d'au moins sept jours vient s'ajouter à la durée de la garantie qui restait à courir. Cette période court à compter de la demande d'intervention de l'acheteur ou de la mise à disposition pour réparation du bien en cause, si cette mise à disposition est postérieure à la demande d'intervention.

Indépendamment de la garantie commerciale souscrite, le vendeur reste tenu des défauts de conformité du bien et des vices rédhibitoires dans les conditions prévues aux articles L217-4 à L217-13 du Code de la consommation et aux articles 1641 à 1648 et 2232 du Code Civil.

Article L217-4 du Code de la consommation

Le vendeur livre un bien conforme au contrat et répond des défauts de conformité existant lors de la délivrance.

Il répond également des défauts de conformité résultant de l'emballage, des instructions de montage ou de l'installation lorsque celle-ci a été mise à sa charge par le contrat ou a été réalisée sous sa responsabilité.

Article L217-5 du Code de la consommation

Le bien est conforme au contrat :

1° S´il est propre à l'usage habituellement attendu d'un bien semblable et, le cas échéant :

- s'il correspond à la description donnée par le vendeur et posséder les qualités que celui-ci a présentées à l'acheteur sous forme d'échantillon ou de modèle ;
- s'il présente les qualités qu'un acheteur peut légitimement attendre eu égard aux déclarations publiques faites par le vendeur, par le producteur ou par son représentant, notamment dans la publicité ou l'étiquetage ;

2° Ou s'il présente les caractéristiques définies d'un commun accord par les parties ou être propre à tout usage spécial recherché par l'acheteur, porté à la connaissance du vendeur et que ce dernier a accepté.

Article L217-12 du Code de la consommation

L'action résultant du défaut de conformité se prescrit par deux ans à compter de la délivrance du bien.

Article 1641 du Code civil

Le vendeur est tenu de la garantie à raison des défauts cachés de la chose vendue qui la rendent impropre à l'usage auquel on la destine, ou qui diminuent tellement cet usage que l'acheteur ne l'aurait pas acquise, ou n'en aurait donné qu'un moindre prix, s'il les avait connus.

Article 1648 1er alinéa du Code civil

L'action résultant des vices rédhibitoires doit être intentée par l'acquéreur dans un délai de deux ans à compter de la découverte du vice.

Les pièces détachées indispensables à l'utilisation du produit sont disponibles pendant la durée de la garantie du produit.

Le produit a été fabriqué avec soin selon des critères de qualité stricts et contrôlé consciencieusement avant sa livraison. En cas de défaut de matériel ou de fabrication, vous avez des droits légaux vis-à-vis du vendeur du produit. Vos droits légaux ne sont en aucun cas limités par notre garantie mentionnée ci-dessous.

La garantie de ce produit est de **2 ans** à partir de la date d'achat. La période de garantie débute à la date d'achat. Conservez le ticket de caisse original dans un endroit sûr, car ce document est nécessaire comme preuve d'achat.

Tout dommage ou défaut déjà présent au moment de l'achat doit être signalé immédiatement après le déballage du produit.

Si le produit présente un défaut de matériel ou de fabrication dans les **2 ans** suivant la date d'achat, nous le réparerons ou le remplacerons – selon notre choix – gratuitement pour vous. La période de garantie n'est pas prolongée par un recours à la garantie accordé. Ceci s'applique également aux pièces remplacées et réparées.

La garantie prend fin si le produit a été endommagé, s'il a été utilisé ou entretenu de manière incorrecte.

La garantie couvre les défauts de matériel et de fabrication. Cette garantie ne couvre pas les pièces du produit qui sont soumises à une usure normale et qui sont donc considérées comme des pièces d'usure (par ex. piles, accus, tuyaux, cartouches d'encre), ni les dommages aux pièces cassables, par ex.les interrupteurs ou les pièces en verre.

Faire valoir sa garantie

Pour garantir la rapidité d'exécution de la procédure de garantie, veuillez respecter les indications suivantes :

Veuillez conserver le ticket de caisse et la référence du produit à titre de preuve d'achat pour toute demande.

Le numéro de référence de l'article est indiqué sur la plaque d'identification, gravé sur la page de titre de votre manuel ou sur un autocollant apposé sur la face arrière ou inférieure du produit.

En cas de dysfonctionnement du produit, ou de tout autre défaut, contactez en premier lieu le service après-vente par téléphone ou par e-mail aux coordonnées indiquées ci-dessous.

Vous pouvez alors envoyer franco de port tout produit considéré comme défectueux au service clientèle indiqué, accompagné de la preuve d'achat (ticket de caisse) et d'une description écrite du défaut avec mention de sa date d'apparition.

HBM Machines B.V. se porte garant de la qualité et des techniques de fabrication de ses produits. Cette garantie s'applique à tous les produits achetés directement auprès de notre société ou de revendeurs agréés.

Garantie limitée :

Nos produits sont couverts par une garantie limitée contre les défauts matériels et de fabrication pendant **2 ans**. Pendant la période de garantie, s'il s'avère qu'un produit présente un défaut de fabrication, nous nous engageons, à notre discrétion, à réparer ou à remplacer le produit défectueux, ou à fournir un remboursement correspondant au prix d'achat.

Exceptions :

Cette garantie ne couvre pas les dommages résultant d'une mauvaise utilisation, d'un traitement abusif, d'une négligence, d'une mise en place incorrecte, d'un accident, d'une usure normale, d'un phénomène naturel ou de modifications ou de réparations non autorisées. En outre, cette garantie ne couvre pas les dommages ou défauts résultant du non-respect des consignes, des caractéristiques ou des recommandations d'utilisation de nos produits.

Procédure de réclamation :

Pour faire valoir la garantie, la preuve d'achat originale, telle qu'un reçu ou un numéro de commande, est nécessaire.

Pour déterminer si un produit est couvert par la garantie, nous pouvons solliciter des informations complémentaires ou des preuves de la défectuosité, telles que des photos ou un retour du produit. Contactez directement notre service client pour examiner et lancer une réclamation au titre de la garantie. Les coordonnées permettant de nous contacter sont disponibles sur notre site Internet ou jointes à la documentation du produit.

Autres conditions générales :

- Cette garantie n'est pas transférable et ne s'applique qu'à l'acheteur initial.
- Nous nous réservons le droit d'amender ou de modifier cette garantie à tout moment et sans préavis. La garantie en vigueur au moment de l'achat est appliquée.
- Cette garantie accorde des droits spécifiques. Vous pouvez également bénéficier d'autres droits qui varient en fonction des lois et réglementations locales.

Veuillez vous rendre sur notre site Internet ou contacter notre service client pour toute information complémentaire ou demande de renseignements concernant la couverture de notre garantie.

11. Service client

Vous avez une question, une remarque ou une plainte à formuler ? Notre service client est disponible les jours ouvrables. Que vous ayez besoin d'aide pour l'utilisation, l'entretien, le dépannage, les pièces de rechange ou les procédures de sécurité, nous nous engageons à vous fournir l'assistance dont vous avez besoin.

Pour joindre notre service client, veuillez envoyer un courriel à **info@hbm-machines.com**

Lorsque vous contactez notre service client, veuillez indiquer la référence du produit et le numéro de série de l'équipement, ainsi qu'une description détaillée du problème ou de la panne que vous rencontrez. Inclure des informations spécifiques telles que les codes d'erreur, les sons anormaux ou d'autres éléments pertinents nous aidera à diagnostiquer et à résoudre le problème de manière plus efficace.

12. Liste des pièces et schéma

REMARQUE ! Lisez attentivement les consignes !

» La liste des pièces et le schéma fournis dans ce manuel sont uniquement destinés à servir de référence. Le fabricant et/ou le distributeur excluent explicitement toute déclaration ou garantie concernant les qualifications de l'utilisateur pour effectuer des réparations ou remplacer des pièces du produit. Il est vivement conseillé que toute réparation et tout remplacement de pièces soient effectués par des techniciens certifiés et agréés, plutôt que par l'utilisateur. L'utilisateur assume toutes les responsabilités et tous les risques liés à ses propres réparations du produit original ou à l'installation de pièces de rechange.

12.1 Vue éclatée

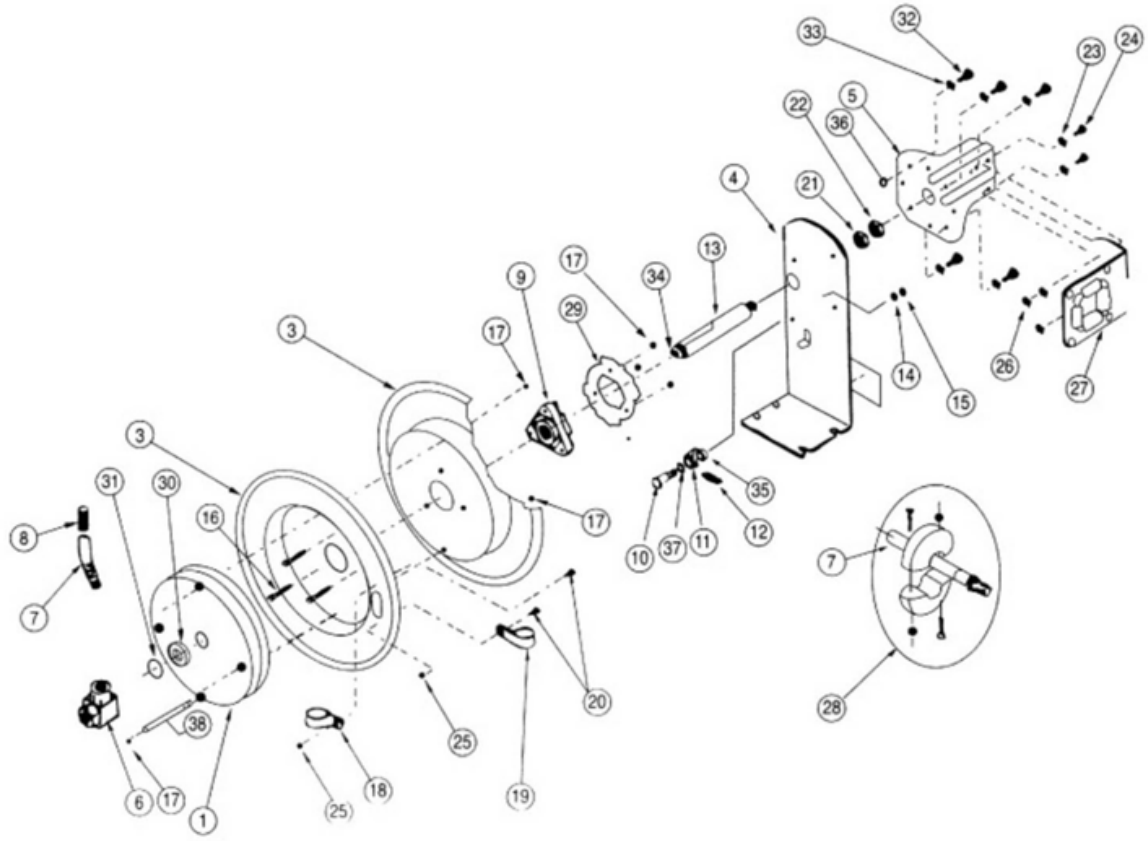

No	Nom de la pièce	Qté
1	Boîtier du ressort	1
2	Tambour de tuyau - intérieur	1
3	Tambour de tuyau - extérieur	1
4	Support de montage de la base	1
5	Bras de guidage	1
6a	Corps de valve d'arrivée d'air	1
6b	Collier pivotant d'arrivée d'air	1
7	Tuyau à air	1
8	Protège-tuyau à ressort	1
9	Système de roulement de moyeu	1
10	Boulon	1
11	Boulon	1
12	Came de verrouillage	1

No	Nom de la pièce	Qté
13	Ressort	1
14	Axe	1
15	Rondelle frein	1
16	Écrou	1
17	Boulon	1
18	Pince	1
19	Pince	1
20	Boulon	1
21	Rondelle	1
22	Écrou	1
23	Rondelle	1
24	Boulon	1
25	Écrou	1

No	Nom de la pièce	Qté
26	Écrou de verrouillage	1
27	Support de guidage du rouleau	1
28	Bille de butée	1
29	Pignon de verrouillage à cliquet	1
30	Rondelle d'écartement	1
31	Bague de maintien	1
32	Boulon	1
33	Rondelle frein	1
34	Jeu de boulons	1
35	Rondelle d'écartement	1
36	Écrou	1
37	Rondelle d'écartement	1
38	Goupille	1

1. Wichtige Sicherheitsanweisungen

⚠ WARNUNG! Lesen und verstehen Sie dieses Handbuch vollständig, bevor Sie das Produkt einrichten und nutzen.

» Lesen, befolgen und verstehen Sie dieses Handbuch, um das Produkt sicher und effizient nutzen zu können. Die Nichtbeachtung dieser Anweisungen kann zu schweren Verletzungen oder Schäden führen.

⚠ WARNUNG! Verletzungsrisiko!

» Richten Sie Druckluft nicht auf Personen oder Tiere.

» Zerlegen Sie das Produkt nicht, es enthält eine gespannte Feder.

⚠ WARNUNG! Risiko von Verletzungen und/oder Schäden!

» Verbinden Sie das Produkt ausschließlich mit einer Druckluftquelle mit einem Druck von höchstens 10 bar. Überdruck kann das Produkt beschädigen und/oder zu Verletzungen führen. Weitere Hinweise zum Betriebsdruck finden Sie in Kapitel **3. Technische Daten** zum maximalen Betriebsdruck.

- Schließen Sie nach der Nutzung stets die Luftzufuhr und lassen den Druck ab.
- Nutzen Sie das Produkt nicht, wenn es nicht sicher installiert ist.

1.1 Persönliche Schutzausrüstung (PSA)

- Tragen Sie Augenschutz, beispielsweise eine Schutzbrille oder eine Schutzmaske, um Ihre Augen vor unerwarteten Bewegungen des Luftschlauchs während des Betriebs und der Wartung zu schützen.

1.2 Erklärung der Symbole

Folgende Symbole werden in diesem Handbuch, auf dem Produkt und/oder auf der Verpackung verwendet.

CE — Dieses Symbol steht für „Conformité Européenne“, womit die „Konformität mit EU-Richtlinien, Verordnungen und anwendbaren Normen“ deklariert wird. Mit dem CE-Zeichen bestätigt der Hersteller, dass dieses Produkt den geltenden europäischen Richtlinien und Verordnungen entspricht.



Lesen Sie das Handbuch und beziehen Sie sich darauf.



Dies ist das allgemeine Warnzeichen. Es dient dazu, den Benutzer auf mögliche Gefahren hinzuweisen. Alle Sicherheitshinweise, die diesem Zeichen folgen, müssen befolgt werden, um mögliche Schäden zu vermeiden.



Augenschutz tragen.

1.3 Erklärung der Signalwörter

Folgende Signalwörter werden in diesem Handbuch, auf dem Produkt und/oder auf der Verpackung verwendet.

⚠ GEFAHR!	Dieses Signalwort wird verwendet, um auf eine unmittelbare Gefahrensituation hinzuweisen, die bei Nichtvermeidung zum Tod oder zu schweren Verletzungen führt.
⚠ WARNUNG!	Dieses Signalwort wird verwendet, um auf eine potenziell gefährliche Situation hinzuweisen, die bei Nichtvermeidung zu schweren Verletzungen oder zum Tod führen kann.
⚠ VORSICHT!	Dieses Signalwort wird verwendet, um auf eine potenziell gefährliche Situation hinzuweisen, die bei Nichtvermeidung zu leichten oder mittelschweren Verletzungen führen kann.
VORSICHT!	Dieses Signalwort wird verwendet, um auf eine potenziell gefährliche Situation hinzuweisen, die bei Nichtvermeidung zu Produkt- oder Sachschäden führen kann.
HINWEIS!	Dieses Signalwort weist auf weitere nützliche Tipps und Informationen hin.

1.4 Bestimmungsgemäßer Gebrauch

- Dieses Produkt ist für den Einsatz in regulierten Druckluftleitungen oder an Luftkompressoren vorgesehen, bei denen der Luftdruck den maximalen Betriebsdruck dieses Produkts nicht überschreitet.
- Das Produkt ist zur Nutzung im Haushalt und im Heimwerkerbereich bestimmt.

2. Übersicht

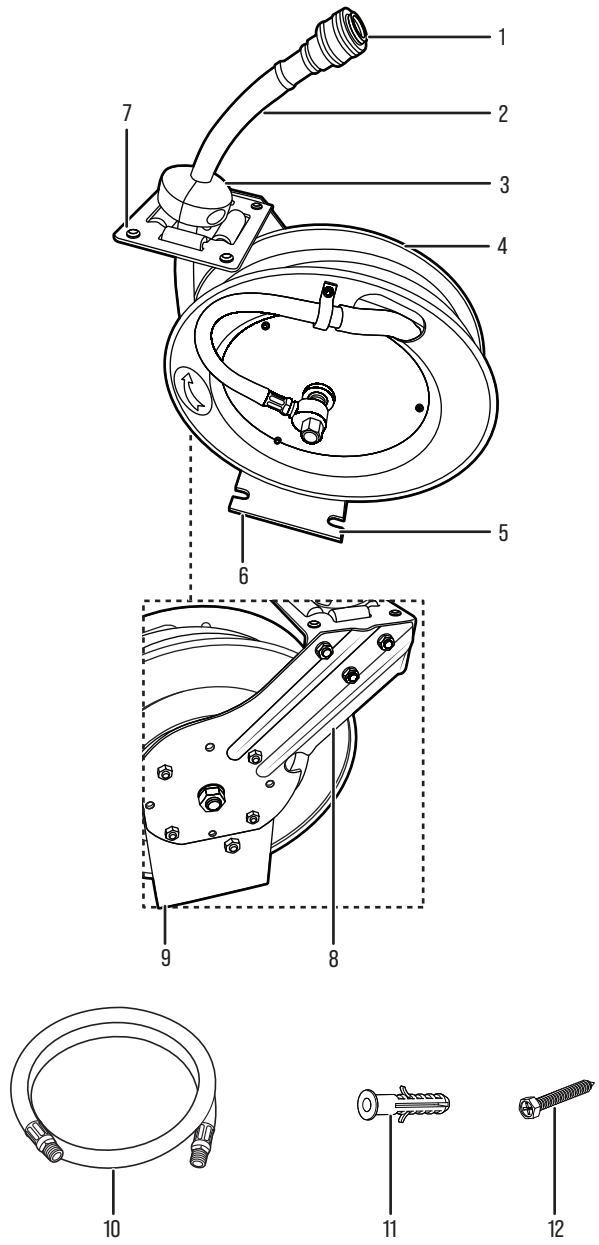

Nr.	Bezeichnung des Teils
1	Luftauslass
2	Luftschlauch
3	Kugelstopper
4	Einziehbare Schlauchtrommel
5	Untere Grundplatte
6	Lufteinlass
7	Schlauchführung
8	Rollenhalterung
9	Trommelhalterung
10	Einlassschlauch
11	Kunststoffdübel (×4)
12	Zugschraube (ST6,3 × 45 mm), (×4)

3. Technische Daten

Modell	01306
Schlauchdurchmesser	Ø10 mm
Länge des Einlassschlauchs	1 m
Länge des einziehbaren Schlauchs	8 m
Max. Betriebsdruck	10 bar
Produktabmessungen	390 × 190 × 430 mm
Nettogewicht	9,9 kg

3.1 Benötigte Werkzeuge


Kreuzschlitzschraubendreher


Gewindedichtband


Bohrmaschine

4. Installation

⚠ WARNUNG! Verletzungsrisiko!

» Bitte tragen Sie einen Augenschutz, wenn Sie Elektrowerkzeuge wie beispielsweise eine Bohrmaschine nutzen.

» Bei unsachgemäßer Montage besteht Sturzgefahr. Stellen Sie sicher, dass die Montagefläche das Gewicht des Produkts tragen kann.

⚠ WARNUNG! Risiko eines Stromschlags!

» Stellen Sie sicher, dass sich unter der zu bohrenden Montagefläche keine stromführenden Kabel oder Rohrleitungen befinden.

4.1 Auswahl des Installationsorts

HINWEIS!

» Der Monteur ist dafür verantwortlich, sicherzustellen, dass die Montagefläche, das Befestigungsmaterial und die Befestigungsmethode für den Installationsort geeignet sind. Je nach Wandkonstruktion und Montagebedingungen sind möglicherweise alternative Befestigungselemente erforderlich.

Dieses Produkt kann auf verschiedene Arten und an verschiedenen Orten installiert werden. Es ist wichtig, den Installationsort sorgfältig auszuwählen. Beachten Sie, dass der Installationsort:

- In Reichweite der Luftquelle ist (siehe Kapitel **3. Technische Daten** zur Länge des Einlassschlauchs).
- In Reichweite des Arbeitsbereichs ist (siehe Kapitel **3. Technische Daten** zur Länge des einziehbaren Schlauchs).
- Ein geschützter Ort, ohne direkte Sonneneinstrahlung ist.
- Stabil genug ist, um dem Produkt, dem Luftdruck und den Zugkräften standzuhalten.

4.2 Direkte Installation an einer Ständerwand

1. Wählen Sie einen geeigneten Montageort aus und lokalisieren Sie die Ständer in der Wand.
2. Positionieren Sie die untere Grundplatte (5) am gewünschten Montageort.
3. Bohren Sie die Zugschrauben (12) direkt durch die Montagelöcher in die Tragkonstruktion, um die untere Grundplatte (5) zu befestigen.
4. Vergewissern Sie sich, dass das Produkt fest montiert ist.
5. Verbinden Sie den Einlassschlauch (10) mit dem Lufteinlass (6).

4.3 Direkte Installation an Mauerwerk

1. Wählen Sie einen geeigneten Montageort aus, der in der Lage ist, das Produkt zu tragen.
2. Positionieren Sie die untere Grundplatte (5) am gewünschten Montageort und markieren Sie die vier Montagelöcher.
3. Bohren Sie die Montagelöcher und setzen Sie die Kunststoffdübel (11) ein.
4. Befestigen Sie die untere Grundplatte (5) mit den Zugschrauben (12).
5. Verbinden Sie den Einlassschlauch (10) mit dem Lufteinlass (6).

5. Betrieb/Nutzung

VORSICHT! Risiko von Produktschäden!

» Halten Sie den Luftschlauch (2) immer, bis er vollständig in die einziehbare Schlauchtrommel (4) hineingezogen wurde.

» Das gelbe Klebeband markiert das Ende des Luftschlauchs (2).

» Lassen Sie den Luftschlauch (2) nicht los und lassen Sie nicht zu, dass er sich selbstständig aufrollt.

1. Ziehen Sie den Luftschlauch (2) auf die gewünschte Länge heraus. Der Luftschlauch (2) rastet automatisch ein (Abb. A).
2. Ziehen Sie am Luftschlauch (2), um die Verriegelung zu lösen, und führen Sie den Luftschlauch (2) dann in die einziehbare Schlauchtrommel (4) zurück.
3. Halten Sie den Luftschlauch (2) immer, bis er vollständig in die einziehbare Schlauchtrommel (4) hineingezogen wurde. Das gelbe Klebeband markiert das Ende des Luftschlauchs (2). Lassen Sie den Luftschlauch (2) nicht los und lassen Sie nicht zu, dass der Luftschlauch (2) sich selbstständig aufrollt.
4. Falls sich der Luftschlauch (2) verwickelt und nicht mehr zurückgezogen wird, ziehen Sie den Luftschlauch (2) langsam über den verwickelten Abschnitt hinaus und lassen Sie den Luftschlauch (2) dann sich langsam zurückziehen, wenn Sie den Luftschlauch (2) in die einziehbare Schlauchtrommel (4) zurückführen. Achten Sie immer darauf, dass der Luftschlauch (2) sauber und nicht verdreht ist.

A

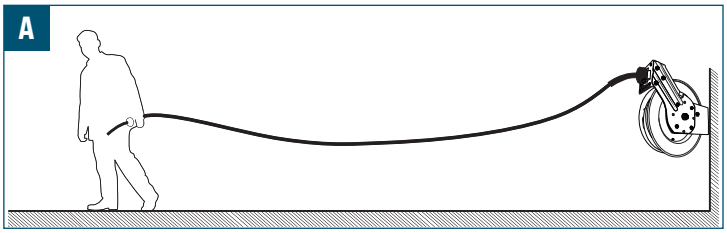

5.1 Werkzeuge und Luftzufuhr anschließen

⚠ VORSICHT!

» Schließen Sie nur eine Luftzufuhr an, die den in Kapitel **3. Technische Daten** angegebenen maximalen Betriebsdruck nicht überschreitet.

Nutzen Sie geeignete Kupplungen, um die Luftzufuhr und die Werkzeuge anzuschließen. Für Gewindeverbindungen wird PTFE-Band empfohlen, um eine gute Abdichtung zu gewährleisten.

1. Schließen Sie das gewünschte Druckluftwerkzeug an.
2. Schalten Sie die Luftzufuhr aus, sobald die Arbeit beendet ist.
3. Koppeln Sie das Druckluftwerkzeug ab.

5.2 Einstellen des Kugelstoppers

⚠ VORSICHT!

» Vergewissern Sie sich stets, dass die einziehbare Schlauchtrommel (4) verriegelt ist, bevor Sie den Kugelstopper (3) entfernen. Vergewissern Sie sich, dass der Kugelstopper (3) fest sitzt, bevor Sie die einziehbare Schlauchtrommel (4) entriegeln.

Die Position des Kugelstoppers (3) kann so eingestellt werden, dass der Luftschlauch (2) immer in Reichweite ist.

1. Ziehen Sie den Luftschlauch (2) auf die gewünschte Länge heraus und achten Sie dabei darauf, dass die einziehbare Schlauchtrommel (4) verriegelt ist und sich nicht wieder aufwickeln kann.
2. Öffnen Sie die Verriegelung des Kugelstoppers (3) und schieben Sie den Kugelstopper (3) an die gewünschte Stelle auf dem Luftschlauch (2) (Abb. B).
3. Verriegeln Sie den Kugelstopper (3) wieder (Abb. B).

B

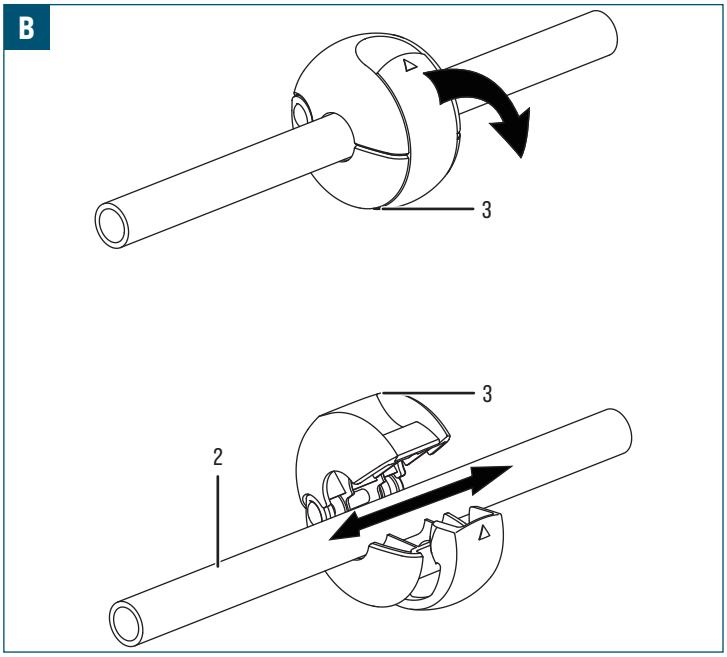

6. Reinigung und Pflege

6.1 Reinigung

VORSICHT! Beschädigungsrisiko!

» Vermeiden Sie die Nutzung scharfer oder scheuernder Reinigungsmittel, Lösungsmittel, Scheuerschwämme oder Schrubber, welche die Oberflächen beschädigen, Schutzschichten entfernen oder Korrosion verursachen können, wenn Sie das Produkt reinigen.

- Wischen Sie das Produkt mit einem leicht angefeuchteten Tuch ab.
- Lassen Sie das Produkt vollständig trocknen.

7. Wartung

Obwohl das Produkt aus hochwertigen Materialien hergestellt wurde, kann es im Laufe der Zeit zu Abnutzungserscheinungen kommen. Überprüfen Sie in regelmäßigen Abständen den Schlauch und das Gehäuse. Stellen Sie die Nutzung ein, wenn Risse oder Blasen sichtbar sind.

⚠ WARNUNG! Verletzungsrisiko!

» Zerlegen Sie das Produkt nicht, es enthält eine gespannte Feder.

8. Fehlerbehebung

⚠ WARNUNG! Verletzungsrisiko!

» Der Luftschlauch (2) kann sich unerwartet bewegen, wenn sich die Federspannung erhöht oder verringert. Halten Sie den Luftschlauch (2) stets unter Kontrolle.

» Brechen Sie die Einstellung ab, wenn übermäßiger Kraftaufwand erforderlich ist oder die einziehbare Schlauchtrommel (4) beschädigt zu sein scheint. Wenden Sie sich an einen qualifizierten Servicetechniker, falls das Problem weiterhin besteht.

Symptom	Mögliche Ursache	Mögliche Lösung
Der Luftschlauch (2) kann nicht reibungslos heraus- oder eingezogen werden.	• Die Rollenhalterung (8) ist nicht auf die richtige Position eingestellt. • Die Rollenhalterung (8) ist beschädigt.	• Rollenhalterung (8) auf die richtige Position einstellen. • Rollenhalterung (8) ersetzen.
Der Luftschlauch (2) wird nicht vollständig eingezogen.	• Die Spiralfeder ist nicht ausreichend gespannt.	• Luftschlauch (2) etwa 0,6 m (ca. 2 ft) herausziehen und Schlauch arretieren. • Kugelstopper (3) vom Luftschlauch (2) entfernen und Luftschlauch (2) aus der Schlauchführung (7) schieben, sodass der Schlauch lose hängt. • Losen Schlauch einmal um die Spulentrommel wickeln, um die Spannung zu erhöhen. • Schlauch einmal von der Trommel abwickeln, um die Spannung zu verringern. • Luftschlauch (2) durch die Schlauchführung (7) zurückführen und den Kugelstopper (3) wieder anbringen. • Luftschlauch (2) mehrmals herausziehen, um die Spannung zu überprüfen.

9. Entsorgung

9.1 Entsorgung des Produkts

Die Entsorgung dieses Produkts muss in Übereinstimmung mit den örtlichen Vorschriften erfolgen. Um die Sicherheit und den Schutz der Umwelt zu gewährleisten, können besondere Verfahren zur Behandlung und Entsorgung erforderlich sein. Wenden Sie sich an die örtlichen Behörden, um zu erfahren, welche Möglichkeiten der ordnungsgemäßen Entsorgung oder des Recyclings es in Ihrem Gebiet gibt.

10. Garantie

HBM Machines steht hinter der Qualität und Handwerkskunst unserer Produkte. Diese Garantie gilt für alle Produkte, die direkt von unserem Unternehmen oder von autorisierten Händlern gekauft wurden.

Beschränkte Garantie:

Für unsere Produkte gilt eine beschränkte Garantie von **2 Jahren** auf Material- und Verarbeitungsfehler. Wenn während der Garantiezeit festgestellt wird, dass ein Produkt einen Herstellungsfehler aufweist, werden wir nach unserem Ermessen das defekte Produkt reparieren oder ersetzen oder den Kaufpreis erstatten.

Ausnahmen:

Diese Garantie umfasst keine Schäden, die durch unsachgemäßen Gebrauch, Missbrauch, Fahrlässigkeit, unsachgemäße Installation, Unfälle, normale Abnutzung, Naturereignisse oder nicht autorisierte Modifikationen oder Reparaturen entstehen. Überdies umfasst diese Garantie keine Schäden oder Mängel, die sich aus der Nichteinhaltung unserer Produktanweisungen, technischen Daten oder Richtlinien zur empfohlenen Verwendung ergeben.

Anspruchsverfahren:

Um einen Garantieanspruch geltend zu machen, ist der Original-Kaufbeleg, beispielsweise eine Quittung oder Bestellnummer, erforderlich.

Um festzustellen, ob ein Produkt von der Garantie umfasst ist, können wir zusätzliche Informationen oder Nachweise für den Mangel anfordern, etwa Fotos oder eine Rücksendung des Produkts. Wenden Sie sich direkt an unser Kundendienst-Team, um einen Garantieanspruch zu besprechen und einzuleiten. Details zur Kontaktaufnahme finden Sie auf unserer Website oder in den Produktunterlagen.

Sonstige Bedingungen und Bestimmungen:

- Diese Garantie ist nicht übertragbar und gilt nur für den ursprünglichen Käufer.
- Wir behalten uns das Recht vor, diese Garantie jederzeit ohne vorherige Ankündigung zu ändern oder zu modifizieren. Es gilt die zum Zeitpunkt des Kaufs gültige Garantie.
- Diese Garantie gewährt Ihnen bestimmte gesetzliche Rechte. Sie können auch andere Rechte haben, die je nach den örtlichen Gesetzen oder Verordnungen variieren.

Besuchen Sie unsere Website oder wenden Sie sich an unser Kundendienst-Team, um weitere Informationen oder Anfragen zum Umfang unserer Garantie zu erhalten.

11. Kundendienst

Haben Sie eine Frage, eine Anmerkung oder eine Beschwerde? Unser Kundendienst-Team ist werktags erreichbar. Ganz gleich, ob Sie Hilfe bei Nutzung, Wartung, Fehlersuche, Ersatzteilen oder Sicherheitsverfahren benötigen, wir bieten Ihnen die Unterstützung, die Sie brauchen.

Um unser Kundendienst-Team zu erreichen, senden Sie bitte eine E-Mail an **info@hbm-machines.com**

Wenn Sie sich mit unserem Kundendienst-Team in Verbindung setzen, geben Sie bitte die Modell- und Seriennummer des Produkts an und beschreiben Sie ausführlich das Problem oder den aufgetretenen Fehler. Die Angabe spezifischer Details wie Fehlercodes, anomale Geräusche oder andere relevante Umstände helfen uns, das Problem zu diagnostizieren und zu beheben.

12. Teileliste und Zeichnung

HINWEIS! Aufmerksam lesen!

» Die in diesem Handbuch enthaltene Teileliste sowie die Abbildungen dienen lediglich zur Orientierung. Der Hersteller und/oder der Vertriebshändler lehnt ausdrücklich jegliche Zusicherung oder Gewährleistung hinsichtlich der Qualifikation des Nutzers zur Durchführung von Reparaturen oder zum Austausch von Teilen des Produkts ab. Es wird dringend empfohlen, alle Reparaturen und den Austausch von Teilen von zertifizierten und lizenzierten Technikern durchführen zu lassen und nicht vom Benutzer selbst. Der Benutzer übernimmt jegliche Risiken und Haftung in Verbindung mit der Reparatur des Originalprodukts oder dem Einbau von Ersatzteilen.

12.1 Explosionszeichnung

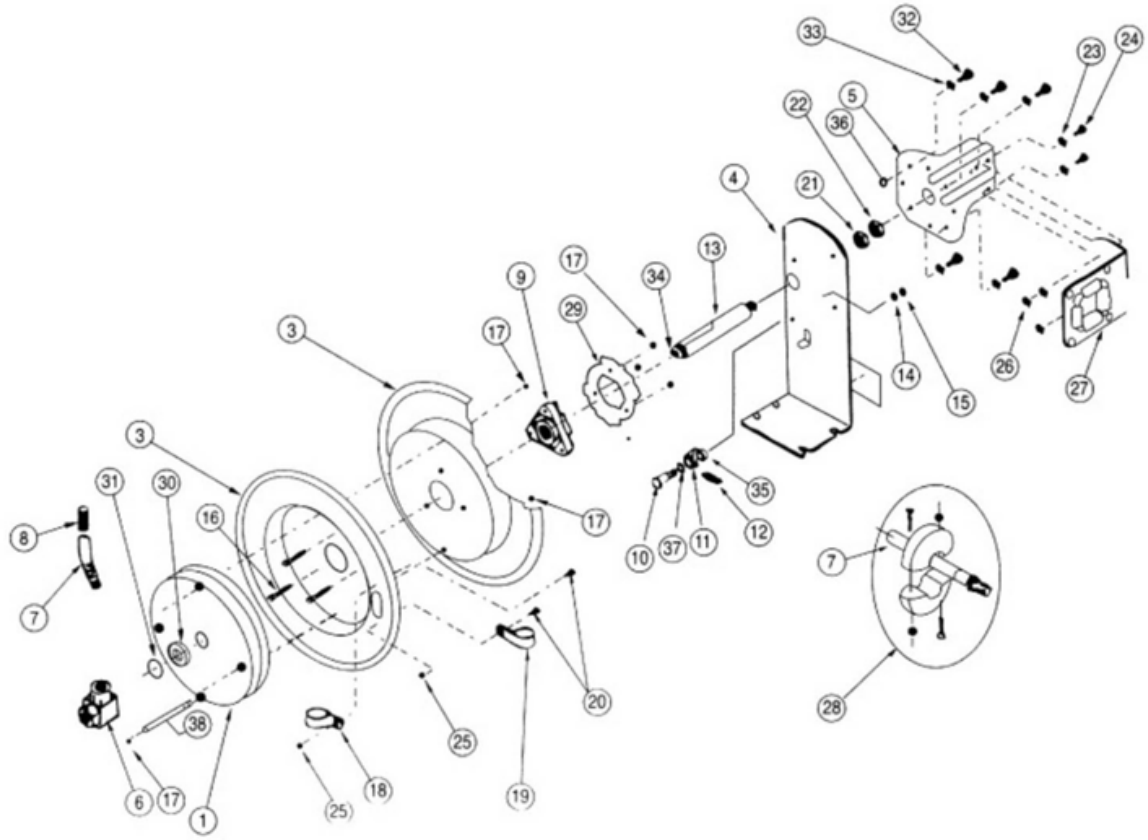

Nr.	Bezeichnung des Teils	Anz.
1	Federkassette	1
2	Innere Schlauchtrommel	1
3	Äußere Schlauchtrommel	1
4	Basismontagehalterung	1
5	Führungsarm	1
6a	Lufteinlassventilkörper	1
6b	Drehmanschette des Lufteinlasses	1
7	Luftschlauch	1
8	Federschlauchschutz	1
9	Nabenlager-Baugruppe	1
10	Schraube	1
11	Schraube	1
12	Verriegelungsnocken	1

Nr.	Bezeichnung des Teils	Anz.
13	Feder	1
14	Achse	1
15	Sicherungsscheibe	1
16	Mutter	1
17	Schraube	1
18	Klammer	1
19	Klammer	1
20	Schraube	1
21	Unterlegscheibe	1
22	Mutter	1
23	Unterlegscheibe	1
24	Schraube	1
25	Mutter	1

Nr.	Bezeichnung des Teils	Anz.
26	Kontermutter	1
27	Rollenführungsbügel	1
28	Kugelstopper	1
29	Ratschenverriegelung	1
30	Distanzscheibe	1
31	Haltering	1
32	Schraube	1
33	Sicherungsscheibe	1
34	Schraubensatz	1
35	Distanzscheibe	1
36	Mutter	1
37	Distanzscheibe	1
38	Stift	1

1. Istruzioni importanti per la sicurezza

⚠ AVVERTENZA! Prima della configurazione e dell'utilizzo del prodotto, leggere attentamente e comprendere il presente manuale.

» Leggere, seguire e comprendere il presente manuale per l'uso sicuro ed efficiente del prodotto. La mancata osservanza di queste istruzioni può comportare lesioni gravi o danni.

⚠ AVVERTENZA! Rischio di lesioni!

» Non dirigere l'aria compressa verso persone o animali.

» Non smontare il prodotto, contiene una molla caricata.

⚠ AVVERTENZA! Rischio di lesioni e/o danni!

» Collegare il prodotto solo a una fonte d'aria con pressione pari o inferiore a 10 bar. L'eccesso di pressione può danneggiare il prodotto e/o causare lesioni. Per ulteriori indicazioni sulla pressione di esercizio fare riferimento al capitolo **3. Specifiche** per la pressione di esercizio massima.

- Chiudere sempre la fonte d'aria e rilasciare la pressione dopo l'uso.
- Non utilizzare il prodotto se non è installato in sicurezza.

1.1 Dispositivi di protezione individuale (DPI)

- Indossare protezioni per gli occhi, come occhiali di sicurezza o occhiali protettivi, per proteggere gli occhi da movimenti imprevisti del tubo dell'aria durante il funzionamento e la manutenzione.

1.2 Spiegazione dei simboli

I simboli seguenti sono utilizzati in questo manuale, sul prodotto e/o sulla confezione.



Questo simbolo indica la "Conformité Européenne", che dichiara la "Conformità alle direttive, ai regolamenti e alle norme applicabili dell'UE". Con il marchio CE, l'azienda produttrice conferma che questo prodotto è conforme alle direttive e ai regolamenti europei in vigore.



Fare riferimento e leggere il manuale.



Questo è segnale di avvertenza generico. È utilizzato per avvertire l'utente di potenziali pericoli. Tutti i messaggi di sicurezza che seguono questo segnale devono essere rispettati per evitare possibili danni.



Indossare una protezione per gli occhi.

1.3 Spiegazione delle parole di segnalazione

Le seguenti avvertenze sono utilizzate in questo manuale, sul prodotto e/o sulla confezione.

⚠ PERICOLO!	Questa avvertenza è utilizzata per indicare una situazione di pericolo imminente che, se non evitata, provoca la morte o lesioni gravi.
⚠ AVVERTENZA!	Questa avvertenza è utilizzata per indicare una situazione potenzialmente pericolosa che, se non evitata, potrebbe provocare morte o lesioni gravi.
⚠ ATTENZIONE!	Questa avvertenza è utilizzata per indicare una situazione potenzialmente pericolosa che, se non evitata, potrebbe provocare lesioni lievi o moderate.
ATTENZIONE!	Questa avvertenza è utilizzata per indicare una situazione potenzialmente pericolosa che, se non evitata, potrebbe provocare danni al prodotto o danni materiali.
AVVISO!	Questa avvertenza indica ulteriori consigli e informazioni utili.

1.4 Utilizzo previsto

- Questo prodotto è progettato per l'uso su linee di aria compressa regolate o su compressori d'aria in cui la pressione dell'aria non supera la pressione di esercizio massima di questo prodotto.
- Il prodotto è destinato all'uso domestico e al fai da te.

2. Panoramica

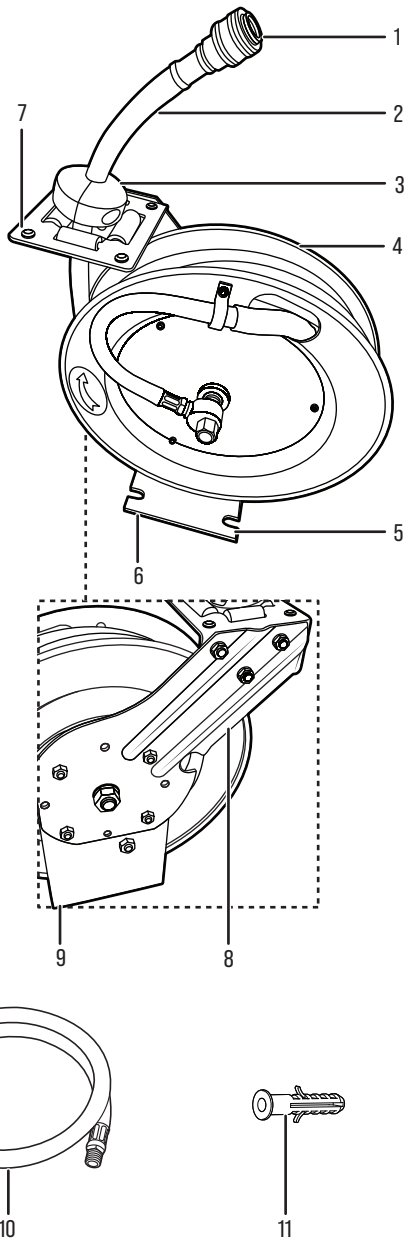

N.	Nome parte
1	Uscita dell'aria
2	Tubo dell'aria
3	Sfera di arresto
4	Avvolgitubo retrattile
5	Piastra di base inferiore
6	Ingresso dell'aria
7	Guida tubo flessibile
8	Staffa del rullo
9	Staffa avvolgitore
10	Tubo flessibile di ingresso
11	Tassello in plastica, (×4)
12	Tirafondo (ST6,3 × 45 mm), (×4)

3. Specifiche

Modello	01306
Diametro del tubo flessibile	Ø10 mm
Lunghezza del tubo flessibile di ingresso	1 m
Lunghezza del tubo flessibile retrattile	8 m
Pressione di esercizio max.	10 bar
Dimensioni del prodotto	390 x 190 x 430 mm
Peso netto	9,9 kg

3.1 Utensili necessari



Cacciavite a croce



Nastro sigillante per filettature



Trapano elettrico

4. Installazione

⚠ AVVERTENZA! Rischio di lesioni!

» Indossare una protezione per gli occhi quando si usano elettroutensili come il trapano elettrico.

» In caso di non corretta installazione, sussiste il rischio di caduta. Assicurarsi che la superficie di installazione possa sostenere il prodotto.

⚠ AVVERTENZA! Rischio di scosse elettriche!

» Assicurarsi che non vi siano cavi elettrici sotto tensione o tubature sotto alla superficie di montaggio che si sta perforando.

4.1 Selezione della posizione di installazione

AVVISO!

» L'installatore è responsabile di assicurarsi che la superficie di montaggio, gli accessori di fissaggio e il metodo di montaggio siano adatti al luogo di installazione. A seconda della struttura della parete e delle condizioni di installazione, potrebbero essere necessari accessori di fissaggio alternativi.

Questo prodotto può essere installato in differenti modi e posizioni. È importante selezionare con attenzione la posizione di installazione. Occorre tenere presente che la posizione di installazione sia:

- A portata della fonte d'aria (vedere il capitolo **3. Specifiche** per la lunghezza del tubo flessibile di ingresso).
- A portata dell'area di utilizzo (vedere il capitolo **3. Specifiche** per la lunghezza del tubo flessibile retrattile).
- Fuori dalla luce diretta del sole in un luogo riparato.
- Sufficientemente robusta da supportare il prodotto, la pressione dell'aria e le forze di trazione.

4.2 Installazione diretta su una struttura a montanti

1. Scegliere una posizione di montaggio adeguata e individuare i montanti della parete.
2. Posizionare la piastra di base inferiore (5) nella posizione di montaggio desiderata.
3. Forare i tirafondi (12) direttamente attraverso i fori di montaggio e nella struttura portante per fissare la piastra di base inferiore (5).
4. Verificare che il prodotto sia ben montato.
5. Collegare il tubo flessibile di ingresso (10) all'ingresso dell'aria (6).

4.3 Installazione diretta su una struttura in muratura

1. Scegliere una posizione di montaggio adeguata in grado di sostenere il prodotto.
2. Posizionare la piastra di base inferiore (5) nella posizione di montaggio desiderata e segnare i quattro fori di montaggio.
3. Praticare i fori di montaggio e installare i tasselli in plastica (11).
4. Fissare la piastra di base inferiore (5) utilizzando i tirafondi (12).
5. Collegare il tubo flessibile di ingresso (10) all'ingresso dell'aria (6).

5. Funzionamento/utilizzo

ATTENZIONE! Pericolo di danni al prodotto!

» Trattenere sempre il tubo dell'aria (2) fino a quando non si è completamente ritirato nell'avvolgitubo retrattile (4).

» Il nastro giallo segna l'estremità del tubo dell'aria (2).

» Non rilasciare il tubo dell'aria (2) né lasciare che si riavvolga da solo.

1. Estrarre il tubo dell'aria (2) alla lunghezza desiderata. Il tubo dell'aria (2) si blocca automaticamente in posizione (fig. A).
2. Tirare il tubo dell'aria (2) per sbloccare il meccanismo di bloccaggio, quindi riportare il tubo dell'aria (2) nell'avvolgitubo retrattile (4).
3. Trattenere sempre il tubo dell'aria (2) fino a quando non si è completamente ritirato nell'avvolgitubo retrattile (4). Il nastro giallo segna l'estremità del tubo dell'aria (2). Non rilasciare il tubo dell'aria (2) né lasciare che il tubo dell'aria (2) si riavvolga da solo.
4. Se il tubo dell'aria (2) si aggroviglia e non si ritrae, estrarre lentamente il tubo dell'aria (2) oltre la sezione aggrovigliata e poi lasciare che il tubo dell'aria (2) si ritragga lentamente guidando il tubo dell'aria (2) durante il suo ritorno nell'avvolgitubo retrattile (4). Assicurarsi sempre che il tubo dell'aria (2) sia pulito e non ritorto.

A

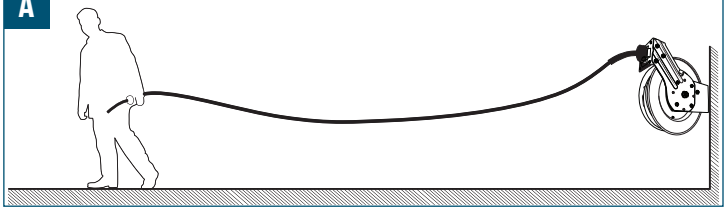

5.1 Utensili di collegamento e alimentazione dell'aria

⚠ ATTENZIONE!

» Collegare solo a una fonte di aria che non superi la pressione massima di esercizio specificata nel capitolo **3. Specifiche**.

Utilizzare accoppiatori adatti per collegare l'alimentazione dell'aria e gli utensili. Per i collegamenti filettati, si consiglia il nastro PTFE per creare una buona tenuta.

1. Collegare l'utensile pneumatico richiesto.
2. Una volta terminato il lavoro, spegnere l'alimentazione dell'aria.
3. Scollegare l'utensile pneumatico.

5.2 Regolazione della sfera di arresto

⚠ ATTENZIONE!

» Assicurarsi sempre che l'avvolgitubo retrattile (4) sia bloccato prima di rimuovere la sfera di arresto (3). Assicurarsi che la sfera di arresto (3) sia saldamente fissata prima di sbloccare l'avvolgitubo retrattile (4).

La posizione della sfera di arresto (3) può essere regolata per garantire che il tubo dell'aria (2) sia sempre a portata di mano.

1. Estrarre il tubo dell'aria (2) alla lunghezza desiderata, assicurandosi che l'avvolgitubo retrattile (4) sia bloccato e non si riavvolga.
2. Aprire il fermo sulla sfera di arresto (3) e spostare la sfera di arresto (3) nella posizione desiderata sul tubo dell'aria (2) (fig. B).
3. Ribloccare la sfera di arresto (3) (fig. B).

B

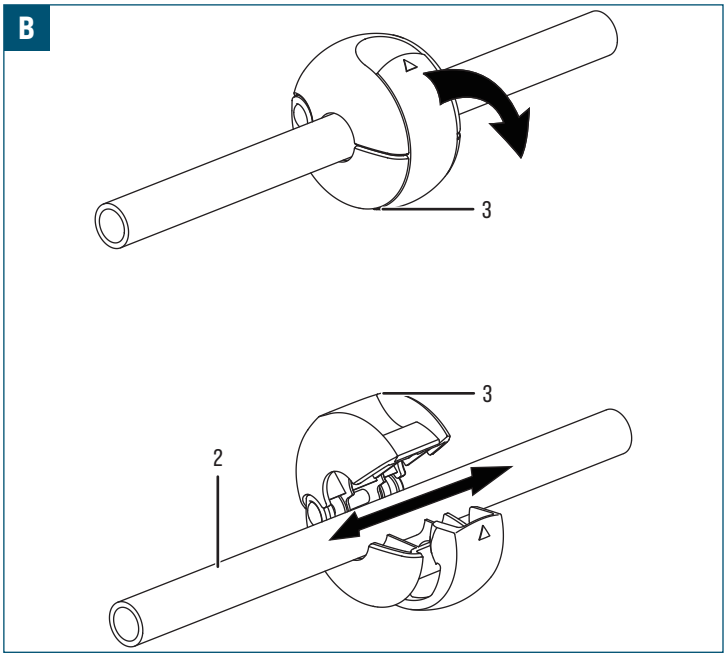

6. Pulizia e manutenzione

6.1 Pulizia

ATTENZIONE! Rischio di danni!

» Evitare l'uso di detergenti aggressivi o abrasivi, solventi, pagliette o spazzole che possono danneggiare le superfici, rimuovere i rivestimenti protettivi o causare corrosione durante la pulizia del prodotto.

- Pulire il prodotto con un panno leggermente umido.
- Lasciare asciugare completamente il prodotto.

7. Manutenzione

Sebbene il prodotto sia stato realizzato con materiali di alta qualità, nel tempo può verificarsi degrado. Ispezionare periodicamente il tubo flessibile e l'alloggiamento. Se si riscontrano crepe o bolle, interrompere l'uso.

⚠ AVVERTENZA! Rischio di lesioni!

» Non smontare il prodotto, contiene una molla caricata.

8. Risoluzione dei problemi

⚠ AVVERTENZA! Rischio di lesioni!

» Il tubo dell'aria (2) può muoversi in modo imprevisto mentre si aumenta o si diminuisce la tensione della molla. Mantenere sempre il controllo del tubo dell'aria (2).

» Interrompere la regolazione se è necessaria una forza eccessiva o se l'avvolgitubo retrattile (4) sembra danneggiato. Se il problema persiste, contattare un tecnico dell'assistenza qualificato.

Sintomo	Causa probabile	Possibile soluzione
Il tubo dell'aria (2) non può essere esteso o retratto senza intoppi.	· La staffa del rullo (8) non è regolata nella posizione corretta. · La staffa del rullo (8) è danneggiata.	· Regolare la staffa del rullo (8) nella posizione corretta. · Sostituire la staffa del rullo (8).
Il tubo dell'aria (2) non si ritrae completamente.	· Tensione insufficiente sulla molla elicoidale.	· Estrarre circa 0,6 m (circa 2 ft) del tubo dell'aria (2) e bloccarlo in posizione. · Rimuovere la sfera di arresto (3) dal tubo dell'aria (2) e far scorrere il tubo dell'aria (2) fuori dalla guida del tubo (7) in modo da lasciare penzolare il tubo. · Per aumentare la tensione, avvolgere il tubo allentato una volta attorno al tamburo dell'avvolgitore. · Per diminuire la tensione, srotolare il tubo flessibile una volta dal tamburo. · Riportare il tubo dell'aria (2) attraverso la guida del tubo flessibile (7) e ricollegare la sfera di arresto (3). · Estrarre il tubo dell'aria (2) più volte per controllare la tensione.

9. Smaltimento

9.1 Smaltimento del prodotto

Lo smaltimento di questo prodotto deve essere effettuato conformemente alle normative locali. Potrebbero essere necessarie procedure di trattamento e smaltimento speciali per garantire la sicurezza e la salvaguardia dell'ambiente. Contattare le autorità locali per saperne di più sulle opzioni di smaltimento o riciclaggio corrette e disponibili nella propria zona.

10. Garanzia

HBM Machines garantisce la qualità e l'artigianalità dei nostri prodotti. La presente garanzia si applica a tutti i prodotti acquistati direttamente dalla nostra azienda o presso rivenditori autorizzati.

Garanzia limitata:

I nostri prodotti sono coperti da una garanzia limitata di **2 anni** contro i difetti presenti nei materiali e nella fabbricazione. Durante il periodo di validità della garanzia, se si riscontra un difetto di fabbricazione nel prodotto, ci adopereremo, a nostra discrezione, a ripararlo o a sostituirlo o a fornire un rimborso di importo uguale al prezzo di acquisto.

Esclusioni:

La presente garanzia non copre i danni derivanti da uso improprio, abuso, negligenza, installazione impropria, incidenti, normale usura, eventi naturali, modifiche o riparazioni non autorizzate. Inoltre, questa garanzia non copre danni o difetti derivanti dalla non conformità con le istruzioni del prodotto, le specifiche o le linee guida per l'uso raccomandate.

Procedura di reclamo:

Per avviare un reclamo, è necessario fornire la prova di acquisto, ossia la ricevuta o il numero d'ordine.

Al fine di stabilire se un prodotto ha diritto alla copertura della garanzia, potremmo richiedere ulteriori informazioni o prove del difetto, quali foto o la restituzione del prodotto. Contattare direttamente il servizio clienti per discutere e avviare una procedura di reclamo. È possibile reperire i dettagli sulla modalità di contatto sul nostro sito web o sulla documentazione a corredo del prodotto.

Ulteriori termini e condizioni:

- La presente garanzia non è trasferibile e si applica esclusivamente all'acquirente originale.
- Ci riserviamo il diritto di apportare modifiche alla presente garanzia in qualsiasi momento senza alcun preavviso. Si applica la garanzia in vigore al momento dell'acquisto.
- Questa garanzia concede diritti legali specifici e l'utente dispone anche di altri diritti che variano in base alle leggi o ai regolamenti locali.

Consultare il nostro sito web o contattare il servizio clienti per ricevere maggiori informazioni o per domande relative alla copertura della garanzia.

11. Servizio clienti

Hai una domanda, un commento o un reclamo da fare? Il nostro servizio clienti è disponibile nei giorni lavorativi. Se si ha bisogno di aiuto con l'uso, la manutenzione, la risoluzione dei problemi, le parti di ricambio o le procedure di sicurezza, ci impegniamo a fornire l'assistenza necessaria.

Per mettersi in contatto con il servizio clienti, scrivere un'e-mail all'indirizzo: **info@hbm-machines.com**

Quando si contatta il servizio clienti, fornire il numero di modello e il numero di matricola del prodotto, nonché una descrizione dettagliata del problema o del guasto, includendo anche informazioni specifiche, tra cui codici di errore, rumori anomali o altre condizioni rilevanti che ci possono aiutare a diagnosticare e a risolvere il problema in modo più efficace.

12. Elenco delle parti e diagramma

AVVISO! Leggere attentamente!

» L'elenco delle parti e il diagramma forniti in questo manuale vanno intesi puramente come riferimento. L'azienda produttrice e/o il distributore rifiutano esplicitamente qualsiasi dichiarazione o garanzia in merito alle qualifiche dell'utente per l'esecuzione di riparazioni o sostituzioni di parti del prodotto. Si consiglia vivamente che tutte le riparazioni e le sostituzioni di parti siano eseguite da tecnici certificati e autorizzati, piuttosto che dall'utente. L'utente di assume tutti i rischi e le responsabilità associati a riparazioni del prodotto originale o all'installazione di parti di ricambio.

12.1 Vista esplosa

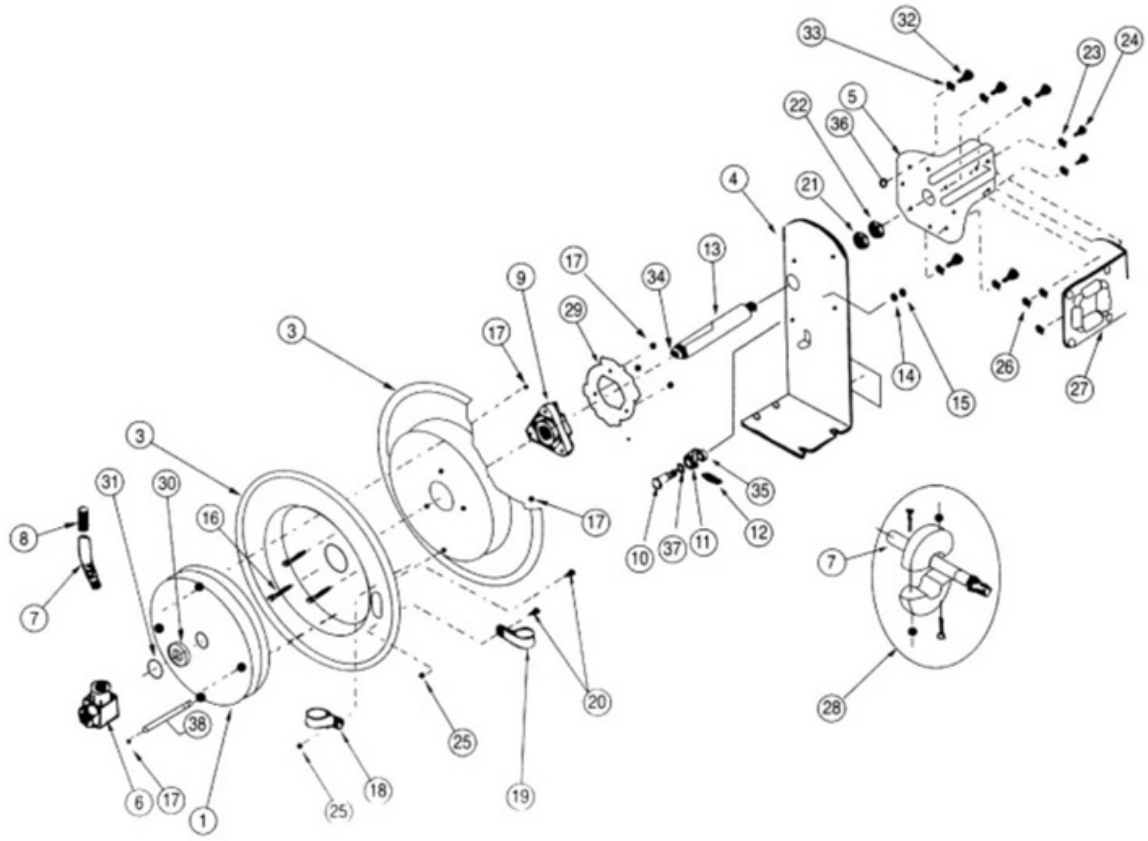

N.	Nome parte	Qtà
1	Contenitore della molla	1
2	Tamburo del tubo - interno	1
3	Tamburo del tubo - esterno	1
4	Staffa di montaggio della base	1
5	Braccio di guida	1
6a	Corpo della valvola di ingresso dell'aria	1
6b	Collare girevole di ingresso dell'aria	1
7	Tubo dell'aria	1
8	Protezione del tubo a molla	1
9	Gruppo cuscinetto del mozzo	1
10	Bullone	1
11	Bullone	1
12	Camma di bloccaggio	1

N.	Nome parte	Qtà
13	Molla	1
14	Asse	1
15	Rondella di bloccaggio	1
16	Dado	1
17	Bullone	1
18	Staffa	1
19	Staffa	1
20	Bullone	1
21	Rondella	1
22	Dado	1
23	Rondella	1
24	Bullone	1
25	Dado	1

N.	Nome parte	Qtà
26	Controdado	1
27	Staffa di guida del rullo	1
28	Sfera di arresto	1
29	Ingranaggio di bloccaggio a cricchetto	1
30	Rondella distanziatrice	1
31	Anello di ritegno	1
32	Bullone	1
33	Rondella di bloccaggio	1
34	Set di bulloni	1
35	Rondella distanziatrice	1
36	Dado	1
37	Rondella distanziatrice	1
38	Perno	1

1. Instrucciones importantes de seguridad

⚠ ¡ADVERTENCIA! Antes de configurar y utilizar el producto, lea y comprenda todo este manual.

» Lea, comprenda y respete las instrucciones de este manual para utilizar el producto con seguridad y eficiencia. Ignorar estas instrucciones puede ocasionar graves lesiones o daños materiales.

⚠ ¡ADVERTENCIA! ¡Riesgo de lesiones!

» No dirija el aire comprimido hacia personas o animales.

» No desmonte el producto, ya que contiene un resorte en tensión.

⚠ ¡ADVERTENCIA! ¡Riesgo de lesiones y/o daños!

» Conecte el producto solamente a una fuente de suministro de aire con una presión igual o inferior a 10 bar. La presión excesiva puede dañar el producto y/o causar lesiones. Para obtener más orientación sobre la presión de funcionamiento, consulte el capítulo **3. Especificaciones** para la presión de funcionamiento máxima.

- Cierre siempre la fuente de suministro de aire y libere la presión después del uso.
- No use el producto a menos que se haya instalado de forma segura.

1.1 Equipo de protección individual (EPI)

- Use un equipo de protección ocular, como anteojos o gafas de seguridad, para proteger sus ojos de cualquier movimiento inesperado de la manguera de aire durante el funcionamiento y el mantenimiento.

1.2 Explicación de los símbolos

En este manual, en el producto y/o en el embalaje se utilizan los siguientes símbolos.

Este símbolo representa la "Conformidad europea", que declara la "Conformidad con las directivas, reglamentos y normas aplicables de la Unión Europea". Mediante la marca CE, el fabricante confirma que este producto cumple las directivas y reglamentos aplicables europeos.



Consulte y lea el manual.



Esta es una señal de advertencia general. Sirve para alertar al usuario sobre posibles peligros. Todos los mensajes de seguridad que sigan a esta señal deberán ser respetados para evitar posibles daños.



Use protección para los ojos.

1.3 Explicación de las palabras de alerta

En este manual, en el producto y/o en el embalaje se utilizan las siguientes palabras de alerta.

⚠ ¡PELIGRO!	Esta palabra de alerta sirve para indicar una situación inminentemente peligrosa que, de no evitarse, ocasionará muertes o graves lesiones.
⚠ ¡ADVERTENCIA!	Esta palabra de alerta sirve para indicar una situación potencialmente peligrosa que, de no evitarse, podría ocasionar muertes o graves lesiones.
⚠ ¡CUIDADO!	Esta palabra de alerta sirve para indicar una situación potencialmente peligrosa que, de no evitarse, podría ocasionar lesiones leves o moderadas.
¡CUIDADO!	Esta palabra de alerta sirve para indicar una situación potencialmente peligrosa que, de no evitarse, podría ocasionar daños materiales o daños al producto.
¡AVISO!	Esta palabra de alerta indica consejos útiles e información adicional.

1.4 Uso previsto

- Este producto está diseñado para su uso en líneas de aire comprimido reguladas o en compresores de aire donde la presión de aire no supere la presión máxima de funcionamiento de este producto.
- El producto está destinado al uso doméstico y al bricolaje.

2. Vista general

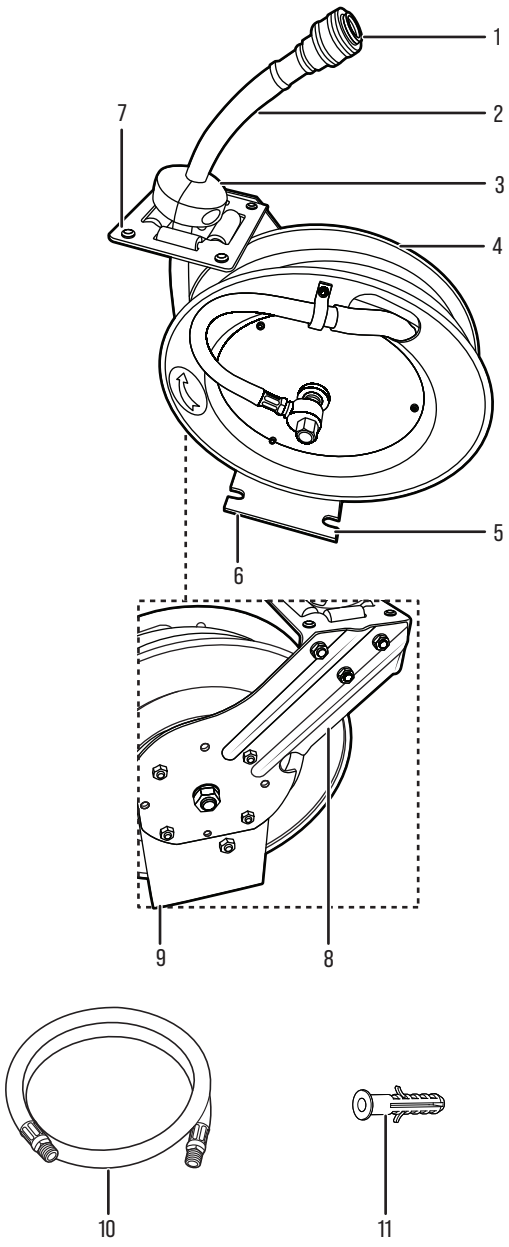

N.º	Nombre de la pieza
1	Salida de aire
2	Manguera de aire
3	Bola de tope
4	Carrete enrollador de manguera retráctil
5	Placa base inferior
6	Entrada de aire
7	Guía de manguera
8	Soporte del rodillo
9	Soporte de la bobina
10	Manguera de entrada
11	Taco de plástico (×4)
12	Tirafondo (ST6,3 × 45 mm), (×4)

3. Especificaciones

Modelo	01306
Diámetro de la manguera	Ø10 mm
Longitud de la manguera de entrada	1 m
Longitud de la manguera retráctil	8 m
Presión de funcionamiento máx.	10 bar
Dimensiones del producto	390 x 190 x 430 mm
Peso neto	9,9 kg

3.1 Herramientas requeridas



Destornillador de estrella



Cinta de sellado de rosca



Taladro eléctrico

4. Instalación

⚠ ¡ADVERTENCIA! ¡Riesgo de lesiones!

» Al usar herramientas eléctricas, como un taladro eléctrico, lleve puesta protección ocular.

» Si no se instala correctamente, existe riesgo de caídas. Asegúrese de que la superficie de instalación pueda soportar el producto.

⚠ ¡ADVERTENCIA! ¡Riesgo de descarga eléctrica!

» Asegúrese de que no haya cables eléctricos con corriente ni tuberías debajo de la superficie de montaje que se está taladrando.

4.1 Selección de la ubicación de instalación

¡AVISO!

» El instalador es responsable de garantizar que la superficie de montaje, el hardware de montaje y el método de montaje sean adecuados para el lugar de instalación. Es posible que se requiera hardware de montaje alternativo en función de la estructura de la pared y las condiciones de instalación.

Este producto se puede instalar de diferentes maneras y en diferentes ubicaciones. Es importante seleccionar cuidadosamente la ubicación de la instalación. Tenga en cuenta que la ubicación de instalación debe:

- Estar cerca de la fuente de suministro de aire (véase el capítulo **3. Especificaciones** para la longitud de la manguera de entrada).
- Estar cerca de la zona de trabajo (véase el capítulo **3. Especificaciones** para la longitud de la manguera retráctil).
- Estar fuera de la luz solar directa en un lugar protegido.
- Ser suficientemente resistente para soportar el peso del producto, la presión de aire y las fuerzas de tracción.

4.2 Instalación directa en una estructura con montantes

1. Seleccione un lugar de montaje adecuado y localice los montantes de la pared.
2. Coloque la placa base inferior (5) en el lugar de montaje deseado.
3. Taladre los tirafondos (12) directamente a través de los orificios de montaje y en la estructura de soporte para fijar la placa base inferior (5).
4. Compruebe que el producto quede bien montado.
5. Conecte la manguera de entrada (10) a la entrada de aire (6).

4.3 Instalación directa en una estructura de mampostería

1. Seleccione un lugar de montaje adecuado para soportar el peso del producto.
2. Coloque la placa base inferior (5) en el lugar de montaje deseado y marque los cuatro orificios de montaje.
3. Taladre los orificios de montaje e instale los tacos de plástico (11).
4. Fije la placa base inferior (5) con los tirafondos (12).
5. Conecte la manguera de entrada (10) a la entrada de aire (6).

5. Operación/Uso

¡CUIDADO! ¡Riesgo de daños al producto!

» Sujete siempre la manguera de aire (2) hasta que se retraiga por completo en el carrete enrollador de manguera retráctil (4).

» La cinta amarilla marca el extremo de la manguera de aire (2).

» No suelte la manguera de aire (2) ni permita se enrolle automáticamente.

1. Tire de la manguera de aire (2) para desenrollar la longitud deseada. La manguera de aire (2) se bloquea automáticamente en su posición (fig. A).
2. Tire de la manguera de aire (2) para liberar el mecanismo de bloqueo y, a continuación, guíe la manguera de aire (2) de vuelta al carrete enrollador de manguera retráctil (4).
3. Sujete siempre la manguera de aire (2) hasta que se retraiga por completo en el carrete enrollador de manguera retráctil (4). La cinta amarilla marca el extremo de la manguera de aire (2). No suelte la manguera de aire (2) ni permita que la manguera de aire (2) se enrolle automáticamente.
4. Si la manguera de aire (2) se enreda y no se retrae, tire lentamente de la manguera de aire (2) más allá de la sección enredada y luego deje que la manguera de aire (2) se retraiga poco a poco mientras usted guía la manguera de aire (2) de vuelta al carrete enrollador de manguera retráctil (4). Asegúrese siempre de que la manguera de aire (2) esté limpia y no esté retorcida.

A

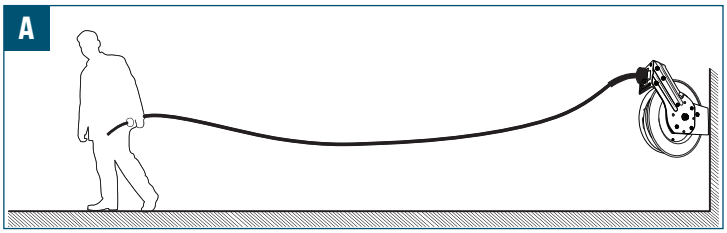

5.1 Conexión de herramientas y suministro de aire

⚠ ¡CUIDADO!

» Conéctelo únicamente a un suministro de aire que no supere la presión máxima de funcionamiento especificada en el capítulo **3. Especificaciones**.

Utilice acopladores adecuados para conectar el suministro de aire y las herramientas. Para conexiones roscadas, se recomienda cinta de PTFE para conseguir un sello correcto.

1. Conecte la herramienta neumática requerida.
2. Una vez finalizado el trabajo, apague el suministro de aire.
3. Desconecte la herramienta neumática.

5.2 Ajuste de la bola de tope

⚠ ¡CUIDADO!

» Asegúrese siempre de que el carrete enrollador de manguera retráctil (4) esté bloqueado antes de retirar la bola de tope (3). Asegúrese de que la bola de tope (3) esté bien sujeta antes de desbloquear el carrete enrollador de manguera retráctil (4).

La ubicación de la bola de tope (3) se puede ajustar, de modo que la manguera de aire (2) esté siempre al alcance.

1. Tire de la manguera de aire (2) para desenrollar la longitud deseada, comprobando que el carrete enrollador de manguera retráctil (4) esté bloqueado y no se enrolle.
2. Abra el pestillo de la bola de tope (3) y desplace la bola de tope (3) hasta la posición deseada en la manguera de aire (2) (fig. B).
3. Vuelva a cerrar la bola de tope (3) (fig. B).

B

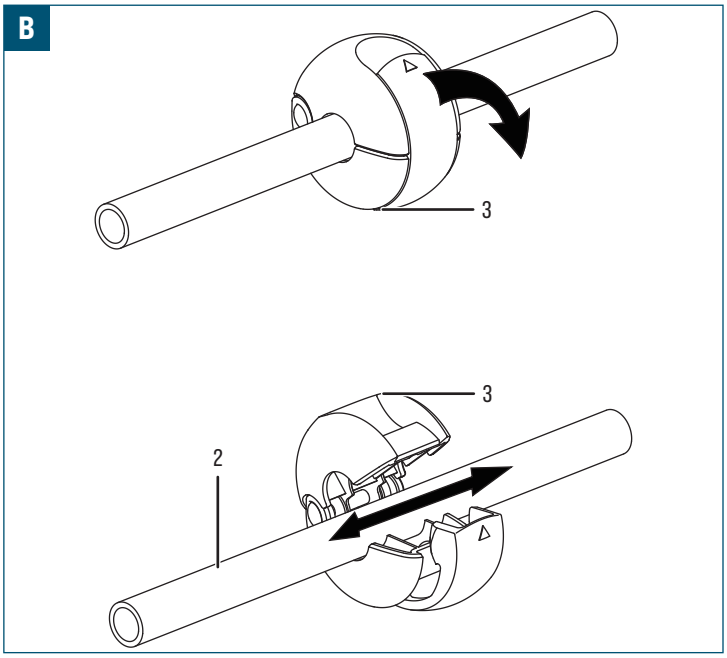

6. Limpieza y cuidados

6.1 Limpieza

¡CUIDADO! ¡Riesgo de daños!

» Al limpiar el producto, evite el uso de limpiadores, disolventes, estropajos o restregadores ásperos o abrasivos que puedan dañar las superficies, quitar los revestimientos protectores o causar corrosión.

- Limpie el producto utilizando un paño ligeramente humedecido.
- Espere hasta que el producto se haya secado por completo.

7. Mantenimiento

Aunque el producto se ha fabricado con materiales de alta calidad, puede degradarse con el tiempo. Inspeccione periódicamente la manguera y la carcasa. Si observa grietas o ampollas, deje de utilizarla.

⚠ ¡ADVERTENCIA! ¡Riesgo de lesiones!

» No desmonte el producto, ya que contiene un resorte en tensión.

8. Solución de problemas

⚠ ¡ADVERTENCIA! ¡Riesgo de lesiones!

» La manguera de aire (2) puede moverse de forma inesperada al aumentar o disminuir la tensión del muelle. Mantenga el control de la manguera de aire (2) en todo momento.

» Detenga el ajuste si se requiere una fuerza excesiva o si el carrete enrollador de manguera retráctil (4) parece estar dañado. Si el problema persiste, póngase en contacto con un técnico cualificado.

Síntoma	Posible causa	Posible solución
La manguera de aire (2) no se puede sacar ni retraer con suavidad.	· El soporte del rodillo (8) no está ajustado en la posición correcta. · El soporte del rodillo (8) está dañado.	· Ajuste el soporte del rodillo (8) en la posición correcta. · Sustituya el soporte del rodillo (8).
La manguera de aire (2) no se retrae por completo.	· No hay suficiente tensión en el resorte helicoidal.	· Tire de la manguera para desenrollar aproximadamente 0,6 m (aprox. 2 ft) de manguera de aire (2) y bloquee la manguera en su sitio. · Retire la bola de tope (3) de la manguera de aire (2) y deslice la manguera de aire (2) fuera de la guía de manguera (7) para que la manguera quede suelta. · Para aumentar la tensión, enrolle una vez la manguera suelta alrededor del tambor del carrete. · Para disminuir la tensión, desenrolle una vuelta de la manguera del tambor. · Vuelva a pasar la manguera de aire (2) por la guía de manguera (7) y vuelva a colocar la bola de tope (3). · Tire de la manguera de aire (2) varias veces para comprobar la tensión.

9. Eliminación

9.1 Eliminación del producto

La eliminación de este producto como desecho debe ser realizada de acuerdo con la normativa local. Puede ser necesario aplicar procedimientos de manejo y eliminación especiales para garantizar la seguridad y la protección medioambiental. Póngase en contacto con las autoridades de su localidad para conocer las opciones apropiadas de eliminación o reciclaje que están disponibles en su área.

10. Garantía

HBM Machines avala la calidad y maestría de fabricación de nuestros productos. Esta garantía se aplica a todos los productos adquiridos directamente de nuestra empresa o de los distribuidores autorizados.

Garantía limitada:

Nuestros productos están respaldados por una garantía limitada contra defectos en materiales y fabricación de **2 años**. Durante el periodo de garantía, si se determina que un producto tiene un defecto de fabricación, repararemos o sustituiremos, a nuestra discreción, el producto defectuoso o reembolsaremos el precio de compra.

Exclusiones:

Esta garantía no cubre los daños ocasionados por el uso indebido, el abuso, la negligencia, la instalación incorrecta, accidentes, deterioro y desgaste normales, fenómenos naturales, modificaciones o reparaciones no autorizadas. Además, esta garantía no cubre daños o defectos que sean el resultado del incumplimiento de nuestras instrucciones, especificaciones o directrices de uso recomendado de nuestros productos.

Proceso de reclamación:

Para iniciar una reclamación basada en la garantía, se deberá presentar el comprobante de compra original, que puede ser un recibo o un número de pedido.

Para determinar si el producto reúne los requisitos para la cobertura bajo la garantía, podemos solicitar información adicional o pruebas del defecto, como fotografías o la devolución del producto. Póngase en contacto con nuestro personal del servicio de atención al cliente para consultar e iniciar una reclamación bajo la garantía. La información detallada de cómo ponerse en contacto con nosotros puede encontrarse en nuestro sitio web o está incluida en la documentación del producto.

Otros términos y condiciones:

- Esta garantía no es transferible y solo se aplica al comprador original.
- Nos reservamos el derecho de rectificar o modificar esta garantía en cualquier momento sin aviso previo. Se aplicará la garantía que esté vigente en la fecha de la compra.
- Esta garantía otorga derechos legales específicos y usted también puede tener otros derechos que variarán según las leyes o reglamentos locales.

Consulte nuestro sitio web o póngase en contacto con nuestro personal del servicio de atención al cliente para obtener más información o realizar cualquier consulta acerca de la cobertura de la garantía.

11. Servicio de atención al cliente

¿Tiene usted alguna pregunta, comentario o queja? Nuestro personal del servicio de atención al cliente está disponible en días laborables. Bien sea que necesite asistencia con el uso, el mantenimiento, la solución de problemas, las piezas de repuesto o los procedimientos de seguridad, nos comprometemos a proporcionarle el apoyo que requiera.

Para comunicarse con nuestro personal del servicio de atención al cliente, envíe un correo electrónico a **info@hbm-machines.com**

Al contactar con nuestro personal del servicio de atención al cliente, indique el número del modelo del producto o el número de serie, y denos una descripción detallada del problema o defecto que esté observando, incluidos los detalles específicos como los códigos de error, los sonidos extraños u otras circunstancias relevantes que nos ayuden a diagnosticar y resolver el problema con mayor eficacia.

12. Listas de piezas y diagrama

¡AVISO! ¡Lea detenidamente lo siguiente!

» La lista de piezas y el diagrama proporcionados en este manual están destinados únicamente a servir como referencia. El fabricante y/o el distribuidor rechazan explícitamente cualquier afirmación o garantía acerca de las cualificaciones del usuario para realizar reparaciones o sustituir las piezas del producto. Se recomienda encarecidamente que todas las reparaciones y sustituciones de piezas sean efectuadas por técnicos certificados y autorizados, no por el usuario. El usuario asume todos los riesgos y responsabilidades asociadas con las reparaciones que efectúe al producto original o la instalación de piezas de repuesto.

12.1 Vista ampliada

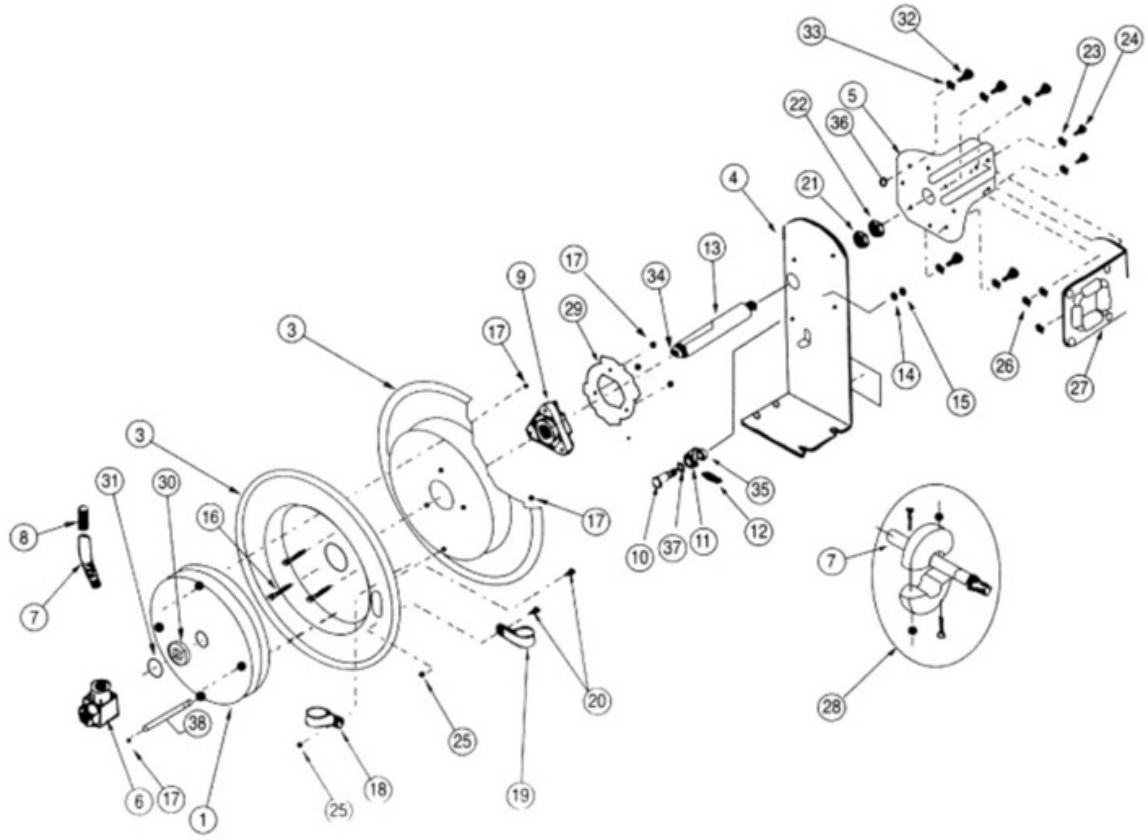

N.º	Nombre de la pieza	Ctd.
1	Cartucho con resorte	1
2	Tambor de manguera interior	1
3	Tambor de manguera exterior	1
4	Soporte de montaje de la base	1
5	Brazo guía	1
6a	Cuerpo de la válvula de entrada de aire	1
6b	Collarín giratorio de entrada de aire	1
7	Manguera de aire	1
8	Protector de manguera con resorte	1
9	Conjunto de cojinete del cubo	1
10	Perno	1
11	Perno	1
12	Leva de bloqueo	1

N.º	Nombre de la pieza	Ctd.
13	Resorte	1
14	Eje	1
15	Arandela de bloqueo	1
16	Tuerca	1
17	Perno	1
18	Abrazadera	1
19	Abrazadera	1
20	Perno	1
21	Arandela	1
22	Tuerca	1
23	Arandela	1
24	Perno	1
25	Tuerca	1

N.º	Nombre de la pieza	Ctd.
26	Contratuerca	1
27	Soporte de guía de rodillos	1
28	Bola de tope	1
29	Engranaje de bloqueo de trinquete	1
30	Arandela espaciadora	1
31	Anillo de retención	1
32	Perno	1
33	Arandela de bloqueo	1
34	Juego de pernos	1
35	Arandela espaciadora	1
36	Tuerca	1
37	Arandela espaciadora	1
38	Pasador	1



HBM Machines B.V.
Louis Dobbelmannweg 12
2742 JZ Waddinxveen
The Netherlands

www.hbm-machines.com
info@hbm-machines.com

Made in China · Gemaakt in China · Fabriqué en Chine ·
Hergestellt in China · Prodotto in Cina · Hecho en China

V01/0926